DATCON
IPARI ELEKTRONIKAI KFT.

DT1300 xx xx xx

Gyújtószikramentes leválasztó / tápegységek

Kezelési útmutató

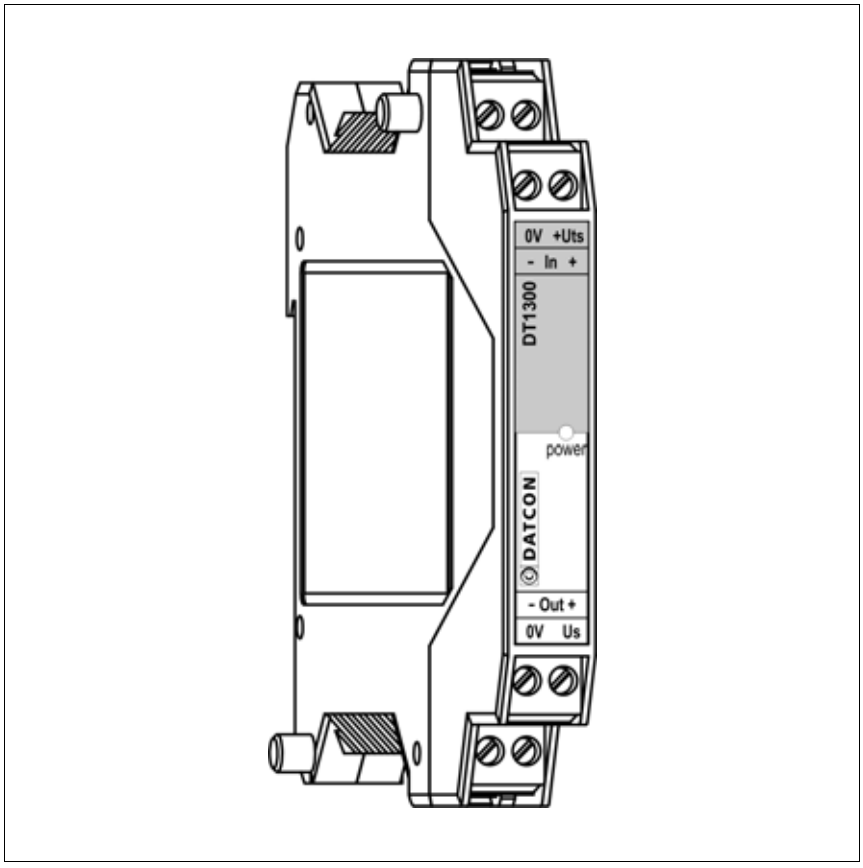

Tartalomjegyzék

1. Kezelési útmutató

1.1. Rendeltetése 4
1.2. Célcsoport 4
1.3. Az alkalmazott szimbólumok 4

2. Biztonsági útmutató

2.1. Felhatalmazott személy 5
2.2. Megfelelő használat 5
2.3. Figyelmeztetés a nem megfelelő használat esetére 5
2.4. Általános biztonsági előírások 5
2.5. EU megfelelőség 5
2.6. Az Ex-es alkalmazásra vonatkozó biztonsági előírások 6
2.7. Környezetvédelmi utasítások 6

3. A készülék leírása

3.1. Szállítási terjedelem 7
3.2. Típus jelölés 7
3.3. Működési elv 7
3.4. Beállítás 8
3.5. Indikátor 8
3.6. Tárolás és szállítás 9

4. Felszerelés

4.1. Általános utasítások 10
4.2. A készülék főbb méretei 10
4.3. Felszerelés 11

5. Csatlakoztatás

5.1. A csatlakoztatás előkészítése 12
5.2. Csatlakoztatás a távadóhoz 13
5.3. Csatlakoztatás a jelfeldolgozóhoz és a tápegységhez 14
5.4. A készülék tápfeszültségre kapcsolása 14

6. Hibakeresés, javítás

6.1. Hibakeresés 15
6.2. Javítás 15

7. Leszerelés

7.1. Leszerelési eljárás 16
7.2. Ártalmatlanítás 17

8. Függelék

8.1. Műszaki adatok 18
8.2. Alkalmazási példa 20
8.3. ATEX Tanúsítvány 21

1. Kezelési útmutató

1.1. Rendeltetése

A kezelési útmutató tartalmazza mindazokat az információkat, amelyek a DT1300 xx xx xx készülékek üzembe helyezéséhez és biztonságos üzemeltetéséhez szükségesek.

1.2. Célcsoport

A kezelési útmutató szakképzett felhasználó számára készült. Az útmutatóban leírtakat csak szakképzett személy végezheti el.

1.3. Az alkalmazott szimbólumok

Információ, tipp, megjegyzés
Ez a szimbólum hasznos információkat jelöl.

Figyelmeztetés, veszély
Ez a szimbólum olyan veszélyhelyzetre hívja fel a felhasználó figyelmét, amelynek figyelmen kívül hagyása sérülést okozhat a kezelőben és/vagy károsodást okozhat a készülékben vagy annak környezetében.

Ex alkalmazás
Ez a szimbólum azokat a speciális utasításokat jelzi, amelyek az Ex alkalmazásból következnek.

•

Lista
Ez a szimbólum olyan felsorolást jelöl, amelynek elemei nem egymásból következő sorrendben követik egymást.

→

Művelet
Ez a szimbólum egy egyszeri műveletet jelöl

1

Sorrend
Az elől szereplő szám egy eljárás lépéseinek sorrendjét jelöli.

2. Biztonsági útmutató

2.1. Felhatalmazott személy

A használati útmutatóban leírt tevékenységet csak szakképzett és felhatalmazott szakember végezheti. Biztonsági és garanciális okokból, a készülék belső részeit érintő beavatkozást csak a DATCON szakemberei végezhetnek.

2.2. Megfelelő használat

A DT1300 xx xx xx Gyújtószikramentes leválasztó / tápegység-család alkalmazási területéről részletes információ, **3. A készülék leírása** fejezetben található.

2.3. Figyelmeztetés a nem megfelelő használat esetére

Nem megfelelő vagy helytelen használat, alkalmazástól függően zavart okozhat a készülékhez kapcsolódó egyéb készülékekben, rendszerekben.

2.4. Általános biztonsági előírások

A DT1300 xx xx xx típusok precíz elektronikus készülékek, melyek használata megköveteli az általános szabályozások és ajánlások betartását. A felhasználónak a telepítésnél figyelemmel kell lenni a kezelési útmutatóban leírt biztonsági előírásokra, valamint az adott ország speciális biztonsági előírásaira és baleset megelőzési szabályaira.

2.5. EU megfelelőség

A DT1300 xx xx xx megfelel az alábbi szabványok követelményinek:
MSZ EN IEC 60079-0:2018 (ATEX)
MSZ EN 60079-11:2012 (ATEX)

MSZ EN IEC 61326-1:2021 (EMC)
MSZ EN 55011:2016 (EMC)
MSZ EN 55011:2016/A1:2017 (EMC)
MSZ EN 55011:2016/A2:2021 (EMC)
MSZ EN IEC 63000:2019 (RoHS 2)

2.6. Az Ex-es alkalmazásra vonatkozó biztonsági előírások

Kérjük, legyen különös figyelemmel az Ex területen történő telepítésre és üzemeltetésre vonatkozó biztonsági előírásokra. Ezek a biztonsági előírások részei a kezelési útmutatónak és az Ex tanúsítással rendelkező készülékekre vonatkozó előírásokból következnek.

2.7. Környezetvédelmi utasítások

Környezetünk megóvása egyike a legfontosabb kötelezettségünknek.
Kérjük, legyen figyelemmel az alábbi fejezetekben leírtakra:

- **3.6. Tárolás és szállítás** fejezet
- **7.2. Ártalmatlanítás** fejezet

3. A készülék leírása

3.1. Szállítási terjedelem

A szállítás tárgya

Az alábbiak képezik a szállítás tárgyát:

- DT1300 xx xx xx
- dokumentáció:
  jelen kezelési útmutató
  Minőségi bizonyítvány
  EU-megfelelőségi nyilatkozat

3.2. Típus jelölés

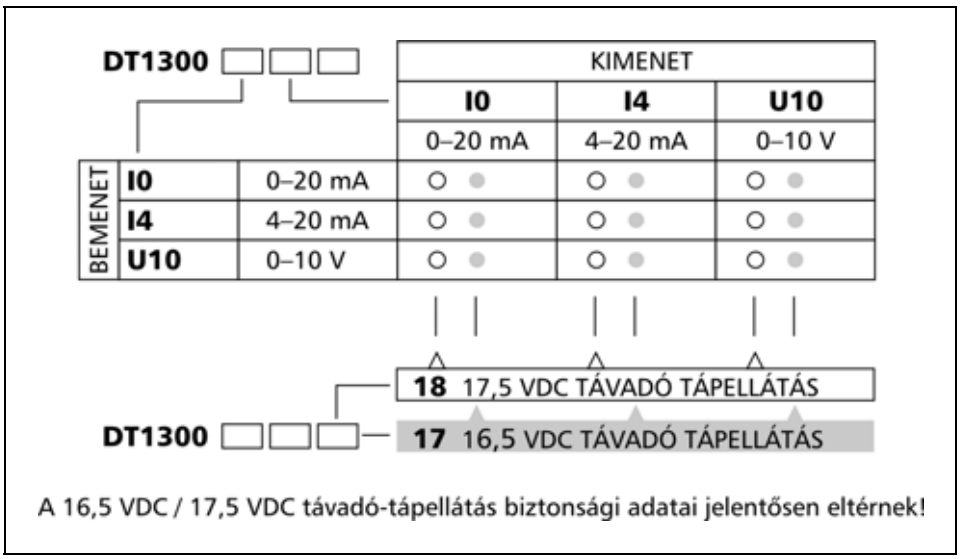

3.3. Működési elv

Alkalmazási terület

A DT1300 xx xx xx Gyújtószikramentes leválasztó / tápegységek a zóna 0, zóna 1 besorolású robbanás-veszélyes térben működő távadók és a biztonságos térben működő jelfeldolgozó egységek közötti jelátvitelt biztosítják, galvanikusan elválasztva egymástól a bemenetet, a kimenetet és a tápellátást.
Típustól függően a gyújtószikramentes bemenet:
0–20 mA, 4–20 mA, 0–10 V,
a biztonságos térben lévő kimenet:
0–20 mA, 4–20 mA, 0–10 V lehet.
A leválasztók kétféle távadó táppal rendelhetők
(17 VDC vagy 18 VDC névleges feszültséggel).
A két típus biztonsági adatai különbözőek, így rugalmasan illeszthetők a különféle távadókhoz.

Működési elv

A készülék a 19–29 VDC tápfeszültségből egy galvanikusan leválasztott, kettős kimenetű nagyfrekvenciás DC-DC konverter segítségével állítja elő a bemeneti (Ex) oldal és a kimeneti (biztonságos) oldal számára szükséges tápfeszültségeket. A jel leválasztást és a gyújtószikra-mentes elválasztást optocsatoló végzi. A jelátvitel precíziós impulzusszélesség- modulációs, demodulációs elven történik.

Tápellátás

A készülék 19–29 VDC tápfeszültséggel működik, a teljesítményfelvétel 2,2 W.

3.4. Beállítás

A DT1300 xx xx xx nem igényel beállítást.
A tápfeszültség csatlakoztatása után, a készülék működésre kész.

3.5. Indikátor

Az alábbi ábra mutatja a készülék előlapját az indikátorral.

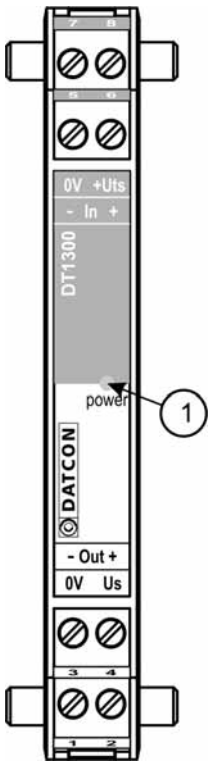

1. “power” zöld indikátor, jelzi, hogy a készülék bekapcsolt állapotban van.

3.6. Tárolás és szállítás

A készülék a **8.1. Műszaki adatok** fejezetben, a „Környezeti feltételek” címszó alatt megadott körülmények között szállítható és tárolható.

A készüléket a szállítás során fellépő átlagos terhelés hatásaival szemben csomagolás védi. A hullámkarton doboz környezetbarát, újrahasznosítható papírból készült.

4. Felszerelés

4.1. Általános utasítások

A készüléket a biztonságos térben kell telepíteni megfelelő IP védettséget biztosító műszerszekrényben, ahol a működési feltételek megegyeznek a **8.1. Műszaki adatok**, Környezeti feltételek címszó alatt leírtakkal.

Felszerelési helyzet

A készülék sorkapocsdoboz kivitelű, TS-35-ös sínre pattintható.
A telepítési helyzet függőleges (vízszintes sín).
A megfelelő szellőzés érdekében a készülék-ház mindkét oldalán 5 mm-es távtartók vannak, melyek biztosítják a készülékek közötti megfelelő távolságot.

Vízszintes telepítési helyzet a készülék túlmelegedését okozhatja!

4.2. A készülék főbb méretei

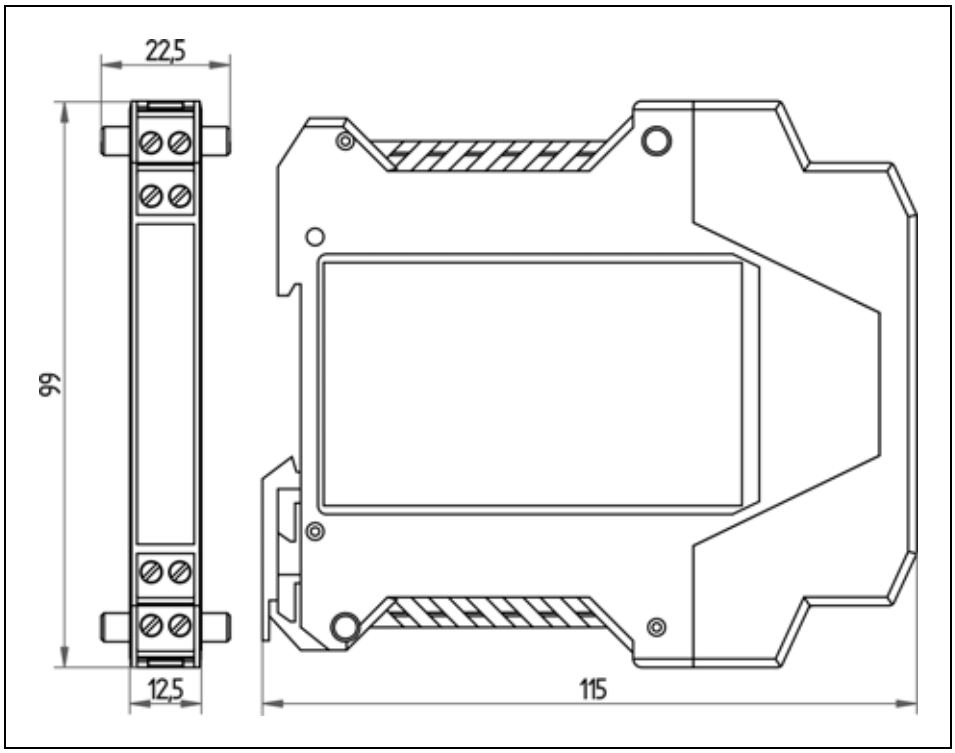

4.3. Felszerelés

Az alábbi ábra mutatja a készülék felszerelését (felszerelés a sínre):

Felszerelés a sínre

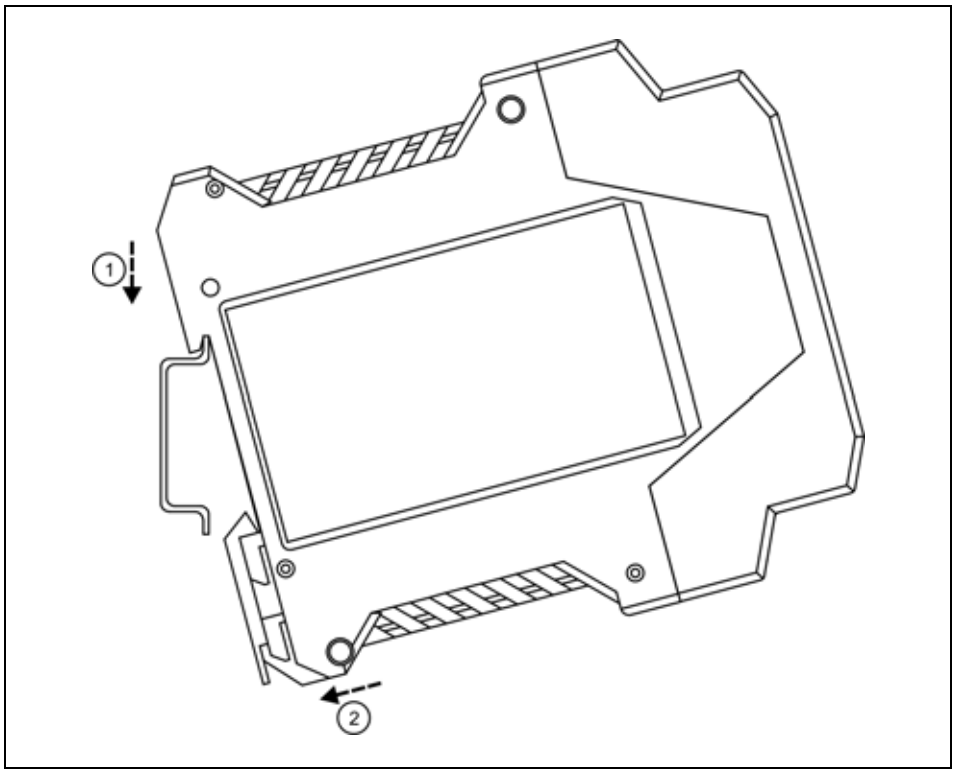

A felszereléshez nem szükséges szerszám.
1. Az ábrán látható pozícióban helyezze a készülék rögzítő hornyát a sín felső élére (ábra 1. lépés).
2. Nyomja a készülék alsó részét a sín alsó éle felé, amíg egy kattanó hangot hall (ábra 2. lépés).
3. A készülék-ház enyhe mozgatásával ellenőrizze, hogy megfelelő-e a rögzítés.

5. Csatlakoztatás

5.1. A csatlakoztatás előkészítése

Kérjük, mindig legyen figyelemmel az alábbi biztonsági előírásokra:

- Gyújtószikramentes vagy részben gyújtószikramentes készülékek telepítésénél figyelembe kell venni a vonatkozó szabványok előírásait, a telepítendő DT1300 xx xx xx és az ahhoz kapcsolódó készülékek (pl. távadók) tanúsítványait és típusbizonylatait. A telepítést csak szakképzett és képesített személy végezheti!
- A csatlakoztatást feszültségmentes állapotban végezze
- Csak megfelelő méretű csavarhúzót használjon

Csatlakozó kábel kiválasztása és előkészítése

Legyen figyelemmel a csatlakozó vezeték megfelelőségére (vezeték keresztmetszet, szigetelés, árnyékolás, stb.).
A kábel belső vezetőjének átmérője 0,25–1,5 mm között lehet.
Használhat merev vagy flexibilis vezetéket. Flexibilis vezeték esetén alkalmazzon érvéghüvelyt.

Vegye figyelembe a gyújtószikramentes rendszerekre vonatkozó szabvány előírásait (MSZ EN 60079-25). Biztosítani kell, hogy a vezeték-árnyékoláson ne folyjék kiegyenlítő áram. Az árnyékolást csak az egyik oldalon, lehetőleg a távadónál földelje. Ha szükséges mindkét oldal földelése (nagyon nagy zavarok elnyomására), akkor külön kis impedanciás potenciál-kiegyenlítő kábel alkalmazása szükséges a kábel két vége között, vagy zárókondenzátort használjon (pl. 1 nF, 1500 V kerámia kondenzátor), amely az alacsonyfrekvenciás kiegyenlítő áramot nem, de a nagyfrekvenciás zavaráramot földeli.

5.2. Csatlakoztatás a távadóhoz

Az alábbi ábra mutatja a készülék csatlakoztatását a távadóhoz:

Bekötési rajz, csatlakoztatás a távadóhoz
(lásd még “Alkalmazási példa”)

Ügyeljen a helyes polaritásra

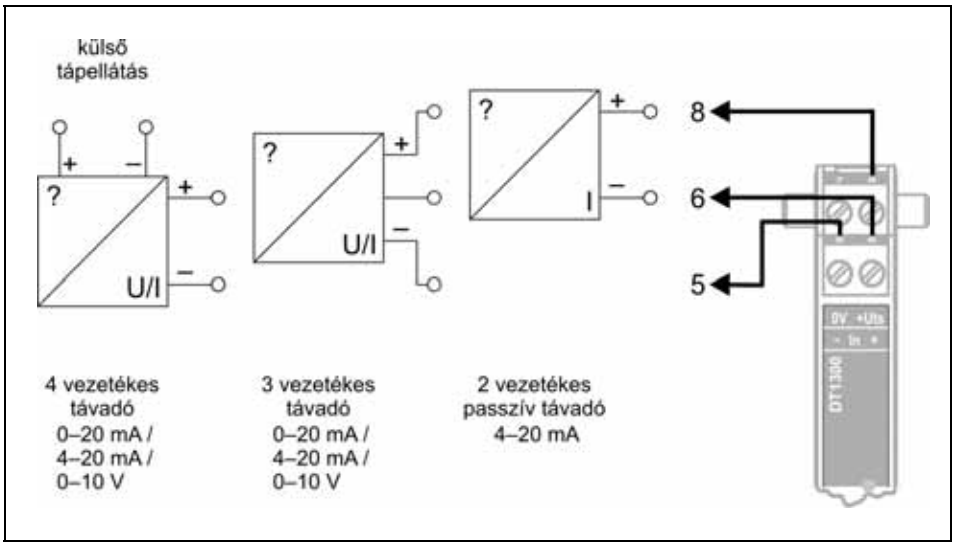

1. Lazítsa meg a sorkapocs csavarjait.
2. Helyezze az előkészített kábelvégeket a nyitott sorkapcsokba a bekötési rajz szerint.
3. Csavarja be a sorkapocs csavarjait.
4. A vezetékek határozott meghúzásával ellenőrizze a rögzítések megfelelőségét.

Csatlakoztatás ellenőrzése

Ellenőrizze a bekötés megfelelőségét (megfelelően kötötte-e be a vezetékek, nem érnek-e össze a vezetékvégek egymással).

5.3. Csatlakoztatás a jelfeldolgozóhoz és a tápegységhez

Az alábbi ábra mutatja a készülék csatlakoztatását a jelfeldolgozóhoz és a tápegységhez:

Bekötési rajz, jelfeldolgozó és táp-egység csatlakoztatás (lásd még “Alkalmazási példa”)

Ügyeljen a helyes polaritásra

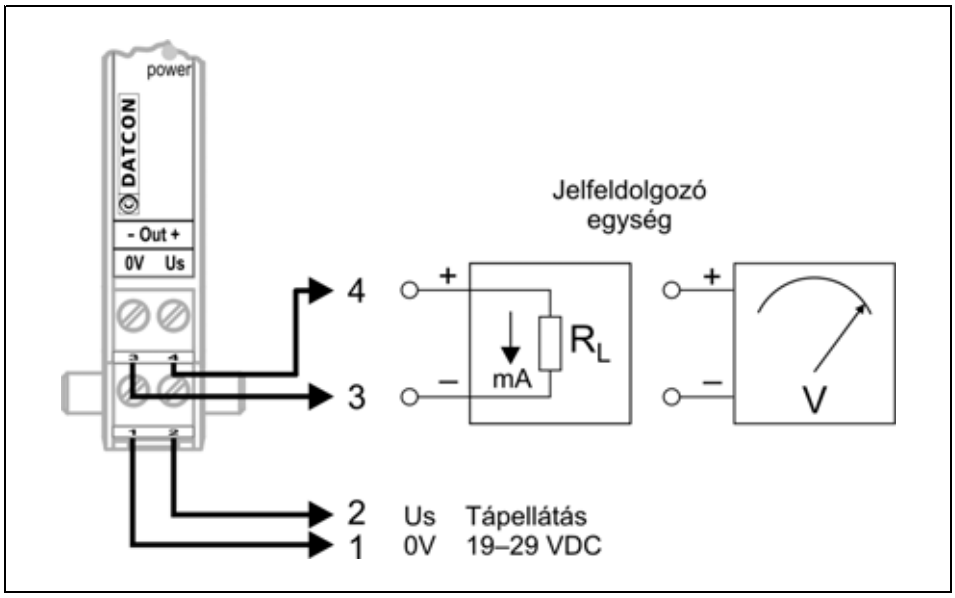

1. Lazítsa meg a sorkapocs csavarjait.
2. Helyezze az előkészített kábelvégeket a nyitott sorkapcsokba a bekötési rajz szerint.
3. Csavarja be a sorkapocs csavarjait.
4. A vezetékek határozott meghúzásával ellenőrizze a rögzítések megfelelőségét.

Csatlakoztatás ellenőrzése

Ellenőrizze a bekötés megfelelőségét (megfelelően kötötte-e be a vezetékek, nem érnek-e össze a vezetékvégek egymással).

5.4. A készülék tápfeszültségre kapcsolása

Tápfeszültségre kapcsolás

A csatlakoztatás befejezése után helyezze tápfeszültség alá a készüléket. Helyes bekötés esetén, a zöld „power” indikátor világít és a kimeneten a távadó által mért értéknek megfelelő, áram- vagy feszültség-jel mérhető.

6. Hibakeresés, javítás

6.1. Hibakeresés

A hibakeresést csak szakképzett és meghatalmazott szakember végezheti. A bemeneti (Ex) oldalon csak Ex tanúsítással rendelkező mérőműszert használjon!

- A zöld indikátor nem világít ⟶ ellenőrizze a tápfeszültséget.
  Ha a tápfeszültség megfelelő, akkor a készülék meghibásodott.
- Nincs kimeneti jel ⟶ ellenőrizze a bemeneti jelet.
  Ha a bemeneti jel és a tápfeszültség megfelelő, akkor a készülék meghibásodott.
- Nincs bemeneti jel ⟶ ellenőrizze a távadó tápfeszültséget és a távadót.
  Ha a távadó tápfeszültség megfelelő és a távadó jó, akkor a készülék meghibásodott.

Ha a DT1300 xx xx xx hibásodott meg, keresse föl a gyártó szerviz részlegét.

6.2. Javítás

A készülékben nincs olyan rész, melyet a felhasználó javíthat. **A 2.1. Felhatalmazott személy pontban leírtak szerint: Biztonsági és garanciális okokból, a készülék belső részeit érintő beavatkozást csak a DATCON szakemberei végezhetnek.**

7. Leszerelés

7.1. Leszerelési eljárás

Az alábbi ábra mutatja a készülék leszerelését (leszerelés a sínről):

Leszerelés a sínről

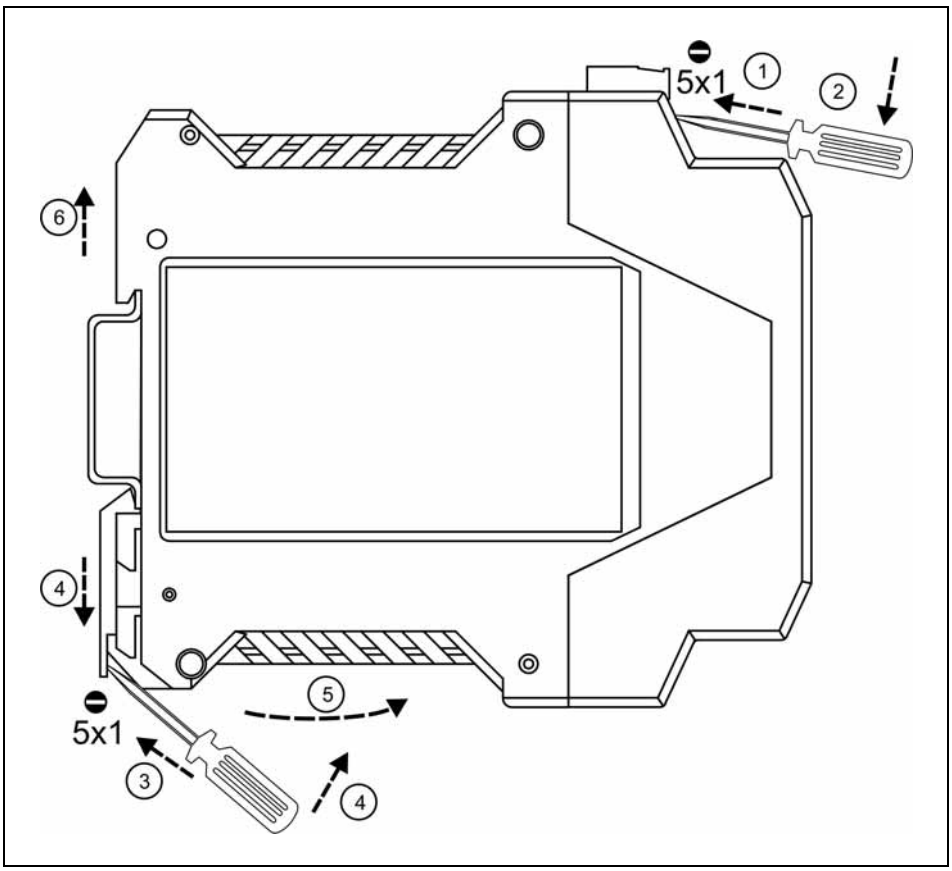

Kapcsolja ki a készülék tápellátását.
A leszereléshez egy lapos végű csavarhúzó szükséges.
A sorkapcsok kihúzása:
1. Helyezze a csavarhúzó lapos végét a sorkapocs és a készülék ház közé (ábra 1. lépés).
2. Emelje (alsó sorkapcsok) vagy nyomja le (fölső sorkapcsok) a csavarhúzó nyelét, amíg a sorkapcsok kicsúsznak a helyükről (ábra 2. lépés).
A készülék leszerelése:
3. Helyezze a csavarhúzót a rögzítő szerelvény nyílásába (ábra 3. lépés).
4. Emelje a csavarhúzó nyelét addig, ameddig elenged a rögzítő szerelvény (ábra 4. lépés).
5. Tartsa a csavarhúzót ebben a helyzetben és távolítsa a készülék alsó részét a síntől (ábra 5. lépés).

6. Emelje az egész készüléket fölfelé (ábra 6. lépés) (a csavarhúzót kiveheti a rögzítő szerelvény nyílásából), amíg a készülék teljesen szabaddá válik.
(Ha szükséges – a sorkapcsok csavarjainak meglazítása után – húzza ki a vezetékeket a sorkapcsokból, majd dugja vissza a sorkapcsokat a dobozra. A sorkapcsokon kódolók vannak, melyek megakadályozzák a sorkapcsok felcserélését.)

7.2. Ártalmatlanítás

A vonatkozó EU direktíva értelmében a gyártó vállalja az általa gyártott és megsemmisítésre szánt készülékek megsemmisítését. Kérjük, szállítsa a készülékeket, szennyeződésmentes állapotban telephelyünkre vagy egy újrahasznosító céghez.

8. Függelék

8.1. Műszaki adatok

Robbanásbiztonsági adatok

Tanúsítvány:	BKI14ATEX0013, BKI14ATEX0013/1, BKI14ATEX0013/2
Védelmi jel:	Ex II (1)G [Ex ia Ga] IIC / IIB (-20 °C ≤ Ta ≤ +50 °C)
	Ex II (1)D [Ex ia Da] IIIC (-20 °C ≤ Ta ≤ +50 °C)
Um:	250 Veff

Gyújtószikramentességre vonatkozó biztonsági adatok: DT1300 xx xx 17							
				IIC		**IIB**	
Kimenet határadatai:	**U_O**	**I_O**	**P_O**	**Co**	**Lo**	**Co**	**Lo**
	21 V	**160 mA**	**850 mW**	**165 nF**	**1 mH**	**1 µF**	**5 mH**
Um:	250 Veff						

Gyújtószikramentességre vonatkozó biztonsági adatok: DT1300 xx xx 18							
				IIC		**IIB**	
Kimenet határadatai:	**U_O**	**I_O**	**P_O**	**Co**	**Lo**	**Co**	**Lo**
	26 V	**95 mA**	**620 mW**	**88 nF**	**3 mH**	**680 nF**	**6 mH**
Um:	250 Veff						

Bemeneti jellemzők:

Bemeneti jel:	egyenáram vagy egyenfeszültség
Tartományok:	0–20 mA (DT1300 **I0** xx xx) vagy
	4–20 mA (DT1300 **I4** xx xx) vagy
	0–10 V (DT1300 **U10** xx xx)
Bemeneti ellenállás (árambemenet):	~68 ohm
Bemeneti ellenállás (feszültségbemenet):	~1 Mohm
Túlvezérelhetőség:	5 %

Kimeneti jellemzők:

Kimeneti jel:	egyenáram vagy egyenfeszültség
Tartományok:	0–20 mA (DT1300.xx **I0** xx) vagy
	4–20 mA (DT1300 xx **I4** xx) vagy
	0–10 V (DT1300 xx **U10** xx)
Lezáró-ellenállás (áramkimenet):	800 ohm (max.), 17,5 V távadó táp esetén
	600 ohm (max.), 16,5 V távadó táp esetén
Kimeneti ellenállás (feszültségkimenet):	500 ohm
Kimeneti jel hibája:	0,05% (max.), 22 °C körny. hőmérsékleten
Nemlinearitás:	0,01% (max.)
Hőmérsékletfüggés:	50 ppm / °C (max.)
Tápfeszültségfüggés:	elhanyagolható
Válaszidő:	10 ms (10–90%)

Távadó tápfeszültség:

Távadó tápfeszültség, DT1300 xx xx 17:	16,5 VDC (20 mA terhelésnél)
Távadó tápfeszültség, DT1300 xx xx 18:	17,5 VDC (20 mA terhelésnél)

Galvanikus elválasztás:

Üzemi elválasztási feszültség:	250 Veff (a bemenet, a kimenet és a tápfeszültség-kapcsok között)
Vizsgálati feszültség:	2500 VDC (1 min.) (a bemenet és a kimenet valamint a bemenet és a tápfeszültség kapcsok között)

Tápellátás:

Tápfeszültség:	19–29 VDC
Teljesítmény felvétel:	2,2 W

Környezeti feltételek:

Működési hőmérséklet-tartomány:	-20 °C ≤ Ta ≤ +50 °C
Tárolási hőmérséklet-tartomány:	-20 – +70 °C
Relatív légnedvesség:	90% (max., nem lecsapódó)
Telepítés helye:	biztonságos tér, szekrényben
Telepítés:	5 mm-es légközzel, függőleges helyzetben

Elektromágneses kompatibilitás (EMC):

MSZ EN IEC 61326-1:2021 szerint

Zavartűrés:	Ipari környezet
Zavarkibocsátás:	1. csoport, B osztály

Általános adatok:

Kivitel:	TS-35 sínre pattintható sorkapocsdoboz, anyaga: poliamid PA6.6
Csatlakozás:	csavarszorításos kötés
Csatlakozó vezeték keresztmetszete:	1,5 mm^2 (max.)
Méret:	12,5 x 99 x 115 mm (szélesség x magasság x mélység)
Tömeg:	0,15 kg
Védettség:	IP 20

A gyártó egyes műszaki adatok változtatásának jogát fenntartja!

8.2. Alkalmazási példa

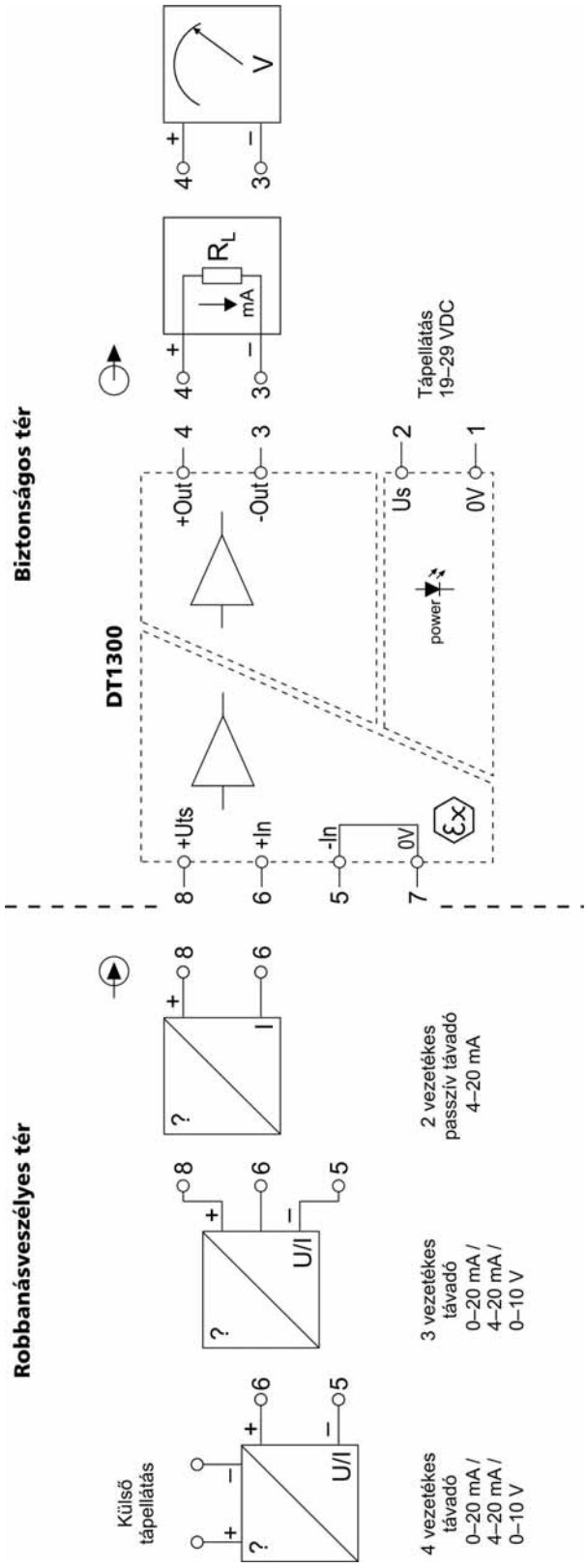

8.3. ATEX Tanúsítvány

Robbanásbiztos Berendezések BKI Vizsgáló Állomása Ex

(1)

EK-Típus Vizsgálati Tanúsítvány
EC-Type Examination Certificate

(2) A potenciálisan robbanásveszélyes környezetben történő alkalmazásra szánt berendezések, védelmi rendszerek 94/9/EK Direktíva /

Equipment or Protective Systems Intended for use in Potentially explosive atmospheres Directive 94/9/EC.

(3) EK-Típus Vizsgálati Tanúsítvány száma / EC-Type Examination Certificate Number: **BKI14ATEX0013**

(4) A berendezés, vagy védelmi rendszer / Equipment or protective system:

Gyújtószikramentes leválasztó, tápegység / Intrinsically safe isolator, power supply

Típusa / Type:

DT 1300 xx xx xx

(5) Megrendelő / Applicant:

DATCON Ipari Elektronikai Kft. / DATCON Industrial Electronics Ltd.

(6) Cím / Address:

H-1148 Budapest, Fogarasi út 5., 27. épület / Building 27 Hungary

(7) A berendezés, vagy védelmi rendszer és annak változatai a jelen tanúsítvány vonatkozó pontjában vannak feltüntetve. /
This equipment or protective system and any acceptable variation thereto is specified in the schedule to this certificate and the documents therein referred to.

(8) A ExVÁ Robbanásbiztos Berendezések Vizsgáló Állomása Kft., 1418 sz. kijelölt testület, az 1994. március 23-i 94/9/EK Tanácsi Direktíva 9. cikkelye szerint tanúsítja, hogy a berendezések, vagy védelmi rendszerek megfelelnek az Alapvető Egészségügyi és Biztonsági Követelményeknek a Direktíva II. számú Mellékletében a potenciálisan robbanásveszélyes térben alkalmazásra szánt berendezések és védelmi rendszerek tervezése és gyártása szerint. /
ExVÁ Testing Station for Explosion Proof Equipment Company Limited, notified body number 1418 in accordance with Article 9 of the Council Directive 94/9/EC of 23 March 1994, certifies that this equipment or protective system has been found to comply with the Essential Health and Safety Requirements relating to the design and construction of equipment and protective systems intended for use in potentially explosive atmospheres given in Annex II to the Directive.

A vizsgálat eredményeit az alábbi nyilvántartási számú bizalmas vizsgálati dokumentáció tartalmazza: / The examination and test results are recorded in confidential report number: **R - 014 - 14**

Ez a tanúsítvány csak a maga egészében és változatlan formában használható fel, mellékleteivel együtt. /
This certificate may only be reproduced in its entirety and without any changes, schedule included.

Lapszám / Page:1/5

BKI14ATEX0013
EK-Típus Vizsgálati Tanúsítvány/
EC-Type Examination Certificate

(9) Az alapvető egészségügyi és biztonsági követelményeknek való megfelelést a következők biztosítják: / Compliance with the Essential Health and Safety Requirements has been assured by compliance with:

MSZ EN 60079-0:2013, MSZ EN 60079-11:2012, MSZ EN 60079-26:2007

(10) A tanúsítvány száma után álló „X" jel azt mutatja, hogy a berendezés, vagy védelmi rendszer speciális feltételek megtartása mellett felel meg a jelen tanúsítvány vonatkozó pontjában feltüntetett biztonságos alkalmazás feltételeinek. /
If the sign „X" is placed after the certificate number, it indicates that the equipment or protective system is subject to special conditions for safe use specified in the schedule to this certificate.

(11) Jelen EK-TÍPUS VIZSGÁLATI TANÚSÍTVÁNY csak a megjelölt berendezés vagy védelmi rendszer tervezésére és kivitelezésére vonatkozik. Ha ez alkalmazható, a jelen Direktíva további követelményei érvényesek a berendezés vagy védelmi rendszer gyártására és szállítására. /
This EC-TYPE EXAMINATION CERTIFICATE relates only to the design and construction of the specified equipment or protective system. If applicable, further requirements of this Directive apply to the manufacture and supply of this equipment or protective system.

(12) A berendezés, vagy védelmi rendszer jele a következő /
The marking of the equipment or protective system shall include the following:

Ex II (1) G [Ex ia Ga] IIC/IIB **(-20°C < T_a < +50°C)**
Ex II (1) D [Ex ia Da] IIIC **(-20°C < T_a < +50°C)**

ExVÁ Robbanásbiztos Berendezések Vizsgáló Állomása Kft.

Müllner János
Ügyvezető igazgató / Managing director

Budapest, 2014. augusztus / August 18.

ExVÁ Robbanásbiztos Berendezések Vizsgáló Állomása Kft.
ExVÁ Testing Station for Explosion Proof Equipment Ltd.
Hungary, 1037 Budapest, Mikoviny S. u. 2-4.
tel/fax: 36 1 250 1720
e-mail: bkiex@bki.hu

Ez a tanúsítvány csak a maga egészében és változatlan formában használható fel, mellékleteivel együtt. /
This certificate may only be reproduced in its entirety and without any change, schedule included.

BKI14ATEX0013
EK-Típus Vizsgálati Tanúsítvány/
EC-Type Examination Certificate

(13) Melléklet / Schedule

(14) EK-TÍPUSVIZSGÁLATI TANÚSÍTVÁNY szám / EC-TYPE EXAMINATION CERTIFICATE N^{O} BKI14ATEX0013

(15) Berendezés vagy védelmi rendszer leírása / Description of Equipment or protective system

15.1 Leírás / Description

A DT1300 xx xx xx típusú leválasztó tápegységek a robbanásveszélyes térben lévő távadó jelét fogadják, és a biztonságos térben működő feldolgozó egységnek továbbítják galvanikusan leválasztva, a kívánt típusú jelre konvertálva. A készülékek gyújtószikramentes tápfeszültséget adnak a robbanásveszélyes térben lévő távadóknak. A jelút galvanikus leválasztása optocsatolóval történik. A DC/DC konverter biztosítja a ki- és bemeneti oldal galvanikus leválasztását.
A DT 1300 xx xx xx típusú gyújtószikramentes leválasztó tápegységek csak robbanásveszélyes téren kívül telepíthetők! /
The isolator supply units types DT 1300 xx xx xx receive the signals of a remote transmitter located in potentially hazardous area, and forward the signal galvanically isolated and converted to the required signal type to a processor unit that operates in a non-hazardous area. The devices provide intrinsically safe supply voltage too for the remote transmitter located in the potentially hazardous area. The signal path is isolated galvanically by using an optocoupler. The DC/DC converter is used to isolate galvanically the input and the output sides.
Equipment of series DT 1300 xx xx xx must be installed in non-hazardous area!

15.2 Típusjelölések / Type marking

Típus / Type	Bemenet / Input	Kimenet / Output	Tápellátás, távadók / Power supply, remote transmitters
DT 1300 I4 I4 18	4-20 mA	4-20 mA	U_o ill. I_o : 26 V ill. 95 mA / U_o resp. I_o : 26 V resp. 95 mA
DT 1300 I4 I0 18	4-20 mA	0-20 mA	
DT 1300 I0 I4 18	0-20 mA	4-20 mA	
DT 1300 I0 I0 18	0-20 mA	0-20 mA	
DT 1300 U10 I4 18	0-10 V	4-20 mA	
DT 1300 U10 I0 18	0-10 V	0-20 mA	
DT 1300 I4 I4 17	4-20 mA	4-20 mA	U_o ill. I_o : 21 V ill. 160 mA / U_o resp. I_o : 21 V resp. 160 mA
DT 1300 I4 I0 17	4-20 mA	0-20 mA	
DT 1300 I0 I4 17	0-20 mA	4-20 mA	
DT 1300 I0 I0 17	0-20 mA	0-20 mA	
DT 1300 U10 I4 17	0-10 V	4-20 mA	
DT 1300 U10 I0 17	0-10 V	0-20 mA	

15.3 Műszaki adatok / Technical parameters

15.3.1 Nem gyújtószikramentes áramkörök / Non-intrinsically safe circuits

Tápfeszültség / Power supply (1,2) : U_m = 250 V_{eff}
U_T = 24 VDC ± 20 %

Jelkimenet / Signal output (3,4) : I = (0) 4-20 mA
U_m = 250 V_{eff}

Ez a tanúsítvány csak a maga egészében és változatlan formában használható fel, mellékleteivel együtt. /
This certificate may only be reproduced in its entirety and without any change, schedule included.

BKI14ATEX0013
EK-Típus Vizsgálati Tanúsítvány/
EC-Type Examination Certificate

15.3.2 Gyújtószikramentes áramkörök / Intrinsically safe circuits

Tápellátás csatlakozások , (0) 4-20 mA jelbemenet csatlakozásai (7,8) /
Power supply terminals , (0) 4-20 mA signal input terminals (7,8)

Maximális értékek / Maximum values

DT 1300 xx xx 18		DT 1300 xx xx 17	
U_o = 26 V		U_o = 21 V	
I_o = 95 mA		I_o = 160 mA	
IIC	IIB	IIC	IIB
C_o = 88 nF	C_o = 680 nF	C_o = 165 nF	C_o = 1 µF
L_o = 3 mH	L_o = 6 mH	L_o = 1 mH	L_o = 5 mH
P_o = 0,62 W		P_o = 0,85 W	

15.4 Védettség / Ingress protection: IP 20

15.4 Érintésvédelem / Electric shock protection: törpefeszültség (SELV) /
safe extra-low voltage (SELV) - IEC 60364-4-41

(16) Vizsgálati dokumentáció / Report N°

16.1 Előzmények / Antecedents

- BKI 04 ATEX 114 X	EK-Típus Vizsgálati Tanúsítvány / EC-Type Examination Certificate	2004.05.24.
- R-041-04	Vizsgálati jegyzőkönyv / Test report	2004.05.21.
- R-041-04/a{014}	Ellenőrző lista / Check list	2004.05.18.
- R-041-04/i{020}	Ellenőrző lista / Check list	2004.05.18.
- R-041-04/{EN50281-1-1}	Ellenőrző lista / Check list	2004.05.17.
- R-041-04/{EN50284}	Ellenőrző lista / Check list	2004.05.17.
- R-041-04/{94/9/EU}	Ellenőrző lista / Check list	2004.05.17.
- R-04041SZ	Szigetelés ellenőrző vizsgálat / Test for checking of insulation	2004.04.21.
- R-04041Exi1	Szikráztatási vizsgálat / spark test	2004.05.21.
- R-04041Exi2	Szikráztatási vizsgálat / spark test	2004.05.21.

16.2 Vizsgálati-tanúsítási dokumentációk

- R-014-14 ATEX Értékelő Jelentés / ATEX Assessment Report 2014.08.18.

Megnevezés / Title	Dokumentáció vagy rajz száma / Document or drawing N°	Rev.	Kiadás kelte / Issue Date
Gyártói CE Megfelelőségi nyilatkozat / Manufacturer's CE Declaration of Conformity	DT1300-58		2014.07.11.
Robbanásbiztossági leírás, villamos kapcsolási rajzzal / Description of explosion safety, with circuit diagram	DT1300 xx xx xx-57	rev. 1	2014.07.16.
Összeállítási rajz / Assembly drawing	DT1300-12	rev. 8	2014.02.17.
Mechanikai alkatrészjegyzék / Mechanical parts list	DT1300-11	rev. 6	2014.07.31.
Leválasztó nyomt. áramkör mechanikai alkatrészjegyzék / Isolation PCB mechanical parts list	DT1300-21	rev. 12	2014.07.31.
Leválasztó nyomtatott áramkör szerelési rajz / Isolation PCB working drawing	DT1300-25	rev. 5	2014.02.17.
Csaatlakozó kódolási rajz / Plug coding drawing	DT1300-25 EExK	rev. 3	2013.10.07.
Villamos alkatrészjegyzék / Electrical parts list (DT1300 I0 I0 17V / I4 I4 18V / U10 U10 17V)	DT1300-26 (3 x 4 lap / sheets)	rev. 4.4[8]	2014.08.04.
Nyomtatott áramkör és alkatrész-beültetési rajz / PCB drawing and component working drawing	DT1300-24 1,2	rev. 1	2014.07.11.

Ez a tanúsítvány csak a maga egészében és változatlan formában használható fel, mellékleteivel együtt. /
This certificate may only be reproduced in its entirety and without any change, schedule included.

BKI14ATEX0013
EK-Típus Vizsgálati Tanúsítvány/
EC-Type Examination Certificate

Leválasztó nyomt. áramkör opcionális alkatrészjegyzék / Isolation PCB optional parts list	DT1300-27	rev. 8	2014.07.31.
Adattábla / Name plate	DT1300-AT	rev. 1	2014.07.11.
Alkalmazott alkatrészek, anyagok adatlapjai / Data sheets of used components and materials			
Bemérési utasítás és darabvizsgálati jegyzőkönyv / Routine test instructions and routine test report	DT1300-53	rev. 2	2014.07.23.
Szabványváltozási jelentés (Összehasonlító Kockázat Értékelés) / Report of standard change of device (Comparative Risk Assessment)	DT1300-57R	rev. 1	2014.07.11.
Kezelési útmutató / Operating instructions	DT1300 xx xx xx	rev. 0	2010.03.09.

(17) Biztonságos üzemeltetés feltételei / Special conditions for safe use : - - -

(18) Alapvető egészségügyi és biztonsági követelmények / Essential Health and Safety Requirements

Az alkalmazott szabványok és a gyártmány használati utasítása szerint. / Covered by the standards fulfilment and the respect of the instructions for use.

ExVÁ Robbanásbiztos Berendezések Vizsgáló Állomása Kft.

Müllner János
Ügyvezető igazgató /
Managing director

Molnár Edit
Tanúsító Szervezet Vezető /
Head of Certification Body

Ez a tanúsítvány csak a maga egészében és változatlan formában használható fel, mellékleteivel együtt. /
This certificate may only be reproduced in its entirety and without any change, schedule included.

A NAH által NAH-6-0027/2017/K számon akkreditált terméktanúsító szervezet. /
®Product certification organisation accredited by NAH under No. NAH-6-0027/2017/K

Robbanásbiztos Berendezések BKI Vizsgáló Állomása Ex

(1)

Kiegészítő EU-Típus Vizsgálati Tanúsítvány
Supplementary EU-Type Examination Certificate

(2) A potenciálisan robbanásveszélyes környezetben történő alkalmazásra szánt berendezések, védelmi rendszerek
2014/34/EU Direktíva /

Equipment or Protective Systems Intended for use in Potentially Explosive Atmospheres
Directive 2014/34/EU

(3) Kiegészítő EU-Típus Vizsgálati Tanúsítvány száma /
Supplementary EU-Type Examination Certificate Number: **BKI14ATEX0013/1**

(4) A gyártmány / Product:

Gyújtószikramentes leválasztó, tápegység /
Intrinsically safe isolator, power supply

Típusa / Type:

DT 1300 xx xx xx

(5) Gyártó / Manufacturer:

DATCON Ipari Elektronikai Kft. / DATCON Industrial Electronics Ltd.

(6) Cím / Address:

H-1148 Budapest, Fogarasi út 5., 27. épület / Building 27

(7) E kiegészítő tanúsítvány kiegészíti a BKI14ATEX0013 számú EK-Típus Vizsgálati Tanúsítványt, az abban meghatározott gyártmányok tervezésére és gyártására vonatkozóan az eredeti tanústvány mellékletében lévő specifikáció szerint, de kiegészítve ezen tanúsítvány mellékletében lévő specifikáció változtatásokkal és a hivatkozott dokumentációval. /
This supplementary certificate extends EC-Type Examination Certificate No. BKI14ATEX0013 to apply to products designed and constructed in accordance with the specification set out in the Schedule of the said certificate but having any variations specified in the Schedule attached to this certificate and the documents therein referred to.

(8) A ExVÁ Robbanásbiztos Berendezések Vizsgáló Állomása Kft., 1418 sz. kijelölt testület, a 2014. február 26-i Európai Parlament és Tanács 2014/34/EU Direktívájának 17. cikkelye szerint tanúsítja, hogy a jelen kiegészítő tanúsítvány által módosított gyártmány, megfelel az Alapvető Egészségügyi és Biztonsági Követelményeknek a Direktíva II. számú Mellékletében a potenciálisan robbanásveszélyes térben alkalmazásra szánt gyártmányok tervezése és gyártása szerint. /
ExVÁ Testing Station for Explosion Proof Equipment Company Limited, notified body number 1418 in accordance with Article 17 of Directive 2014/34/EU of the European Parliament and of the Council, dated 26 February 2014, certifies that the product, as modified by this supplemantary certificate, has been found to comply with the Essential Health and Safety Requirements relating to the design and construction of products intended for use in potentially explosive atmospheres given in Annex II to the Directive.

Ez a tanúsítvány csak a maga egészében és változatlan formában használható fel, mellékleteivel együtt. /
This certificate may only be reproduced in its entirety and without any changes, schedule included.

Lapszám / Page:1/3

BKI14ATEX0013/1
Kiegészítő EU-Típus Vizsgálati Tanúsítvány /
Supplementary EU-Type Examination Certificate

A vizsgálat eredményeit az alábbi nyilvántartási számú bizalmas vizsgálati dokumentáció tartalmazza: /
The examination and test results are recorded in confidential report No.: **R - 027 – 17/ 1**

(9) A 2014/34/EU diretíva 41 cikkelye szerint, a 2014/34/EU (2016. április 20.) alkalmazása elött a 94/9/EK szerint kiadott EK-Típus Vizsgálati Tanúsítványok meghivatkozhatóak, mintha a 2014/34/EU direktíva szerint lettek volna kiadva. Kiegészítő tanúsítványok és új kiadások az ilyen EK-Típus Vizsgálati Tanúsítványokhoz folytatódhatnak a 2016. április 20. elött kiadott eredeti tanúsítvány számmal. /
In accordance with Article 41 of Directive 2014/34/EU, EC-Type Examination Certificates referring to 94/9/EC that were in existence prior to the data of application of 2014/34/EU (20 April 2016) may be referenced as if they were issued in accordance with Directive 2014/34/EU. Supplementary Certificates to such EC-Type Examination Certificates, and new issues of such certificates, may continue to bear the original certificate number issued prior to 20 April 2016.

(10) Az alapvető egészségügyi és biztonsági követelményeknek való megfelelést a következők biztosítják: /
Compliance with the Essential Health and Safety Requirements has been assured by compliance with:

EN 60079-0:2012	**(=MSZ EN 60079-0:2013)**
EN 60079-0:2012/A11: 2013	**(=MSZ EN 60079-0:2013/A11: 2014)**
EN 60079-11:2012	**(=MSZ EN 60079-11:2012)**

kivéve a 18. pontban felsorolt követelményekre vonatkozóan.
except in respect of those requirements listed at item 18 of the Schedule.

(11) A tanúsítvány száma után álló „X" jel azt mutatja, hogy a gyártmány speciális feltételek megtartása mellett felel meg a jelen tanúsítvány vonatkozó pontjában feltüntetett biztonságos alkalmazás feltételeinek. /
If the sign „X" is placed after the certificate number, it indicates that the product is subject to Specific Conditions of Use specified in the schedule to this certificate.

(12) Jelen EU-TÍPUS VIZSGÁLATI TANÚSÍTVÁNY csak a megjelölt gyártmány tervezésére és kivitelezésére vonatkozik. A jelen Direktíva további követelményei vonatkoznak a gyártmány gyártási folyamatára és szállítására. Ezek nem tartozak e tanúsítvány alá. /
This EU-TYPE EXAMINATION CERTIFICATE relates only to the design and construction of the specified product. Further requirements of this Directive apply to the manufacturing process and supply of this product. These are not covered by this certificate.

(13) A gyártmány jele a következő /
The marking of the product shall include the following:

Ex II (1) G [Ex ia Ga] IIC/IIB
Ex II (1) D [Ex ia Da] IIIC

-20°C < $T_{\text{körny / ambient}}$ < +50°C

ExVÁ Robbanásbiztos Berendezések Vizsgáló Állomása Kft.

Budapest, 2017. november 23.

ExVÁ Robbanásbiztos Berendezések Vizsgáló Állomása Kft.
ExVÁ Testing Station for Explosion Proof Equipment Ltd.
Hungary, 1037 Budapest, Mikoviny u. 2-4.
Tel.: 36 1 250 1720
E-mail: bkiex@bki.hu

Molnár Edit
Tanúsító Szervezet Vezető /
Head of Certification Body

Ez a tanúsítvány csak a maga egészében és változatlan formában használható fel, mellékleteivel együtt. /
This certificate may only be reproduced in its entirety and without any change, schedule included.

BKI14ATEX0013/1
Kiegészítő EU-Típus Vizsgálati Tanúsítvány /
Supplementary EU-Type Examination Certificate

14 Melléklet / Schedule

15 Tanúsítvány szám / Certificate number BKI14ATEX0013/1

16 Gyártmány változásának leírása / Description of the variation to the Product

Az alábbi változások kerülnek bevezetésre a BKI14ATEX0013 számú EK-Típusvizsgálati tanúsítvány 1. számú kiegészítésében:

- az alapvető egészségügyi és biztonsági követelményeknek való megfelelést biztosító szabványok legutolsó szabványkiadások szerinti aktualizálása. Lásd a tanúsítvány kiegészítés 10. pontját.
- a készülék gyártói dokumentációjának aktualizálása a 2014/34/EU irányelvnek ill. a legutolsó szabványkiadásoknak megfelelően. Lásd a tanúsítvány kiegészítés 20. pontját.

A módosítások nem befolyásolják készülék robbanásbiztossági szempontú védettségét és tulajdonságait. Minden egyéb tekintetben (konstrukció, leírás, típusmegjelölés, műszaki adatok) a gyártmány változatlan a BKI14ATEX0013 számú EK-Típusvizsgálati tanúsítvány szerint. /

The following changes are introduced in in this amendment of the EC-Type Examination Certificate nr. BKI14ATEX0013:

- updating the referring standards according to their latest editions which assure the compliance with the Essential Health and Safety Requirements. See chapter 10 of this certificate amendment.
- updating the manufacturer's documentation of the device according to the Directive 2014/34/EU and the latest editions of the referring technical standards. See chapter 20 of this certificate amendment.

The modifications do not have influence on the safety values and properties of the device.
In all other aspects the product is unchanged according to the EC-Type Examination Certificate nr. BKI14ATEX0013 (construction, description, type designation, technical parameters).

17 Vizsgálati dokumentáció / Report N°

R-027-17 / 1	ATEX Értékelő jelentés / ATEX Assessment Report	2017.11.21

18 Biztonságos üzemeltetés feltételei / Special Conditions of Use

Nincsenek. / None.

19 Alapvető egészségügyi és biztonsági követelmények / Essential Health and Safety Requirements

A módosítás nem érinti az alapvető egészségügyi és biztonsági követelményeket.
Compliance with the Essential Health and Safety Requirements is not affected by this variation./

20 Rajzok és dokumentációk / Drawings and Documents

Szám /Number	Lap / Sheet	Kiadás / Issue	Dátum / Date	Leírás / Description
DT1300-58 / DT1300-58 Eng	1		2017.11.07	EU Megfelelőségi nyilatkozat / EU Declaration of Conformity
AT0052	2	2	2017.11.10	DT1300-17 és DT1300-18 Adattábla / DT1300-17 and DT1300-18 Data plate
AT0052	2	2	2017.11.13	DT1300-17 és DT1300-18 Adattábla angol nyelvű / DT1300-17 and DT1300-18 Data plate, English

EgyVA Robbanásbiztos Berendezések Vizsgáló Állomása Kft.

Molnár Edit
Tanúsító Szervezet Vezető /
Head of Certification Body

Ez a tanúsítvány csak a maga egészében és változatlan formában használható fel, mellékleteivel együtt. /
This certificate may only be reproduced in its entirety and without any change, schedule included.

Lapszám / Page: 3/3

EXVA
Vizsgáló és Tanúsító Kft.

A NAH által NAH-6-0027/2017/K számon akkreditált terméktanúsító szervezet. /
Product certification organisation accredited by NAH under No. NAH-6-0027/2017/K

(1)

Kiegészítő EU-Típus Vizsgálati Tanúsítvány
Supplementary EU-Type Examination Certificate

(2) A potenciálisan robbanásveszélyes környezetben történő alkalmazásra szánt berendezések, védelmi rendszerek 2014/34/EU Direktíva /

Equipment or Protective Systems Intended for use in Potentially Explosive Atmospheres Directive 2014/34/EU

(3) Kiegészítő EU-Típus Vizsgálati Tanúsítvány száma / Supplementary EU-Type Examination Certificate Number: **BKI14ATEX0013/2**

(4) A gyártmány / Product:

Gyújtószikramentes leválasztó, tápegység / Intrinsically safe isolator, power supply

Típusa / Type:

DT1300 xx xx xx

(5) Gyártó / Manufacturer:

DATCON Ipari Elektronikai Kft. / DATCON Industrial Electronics Ltd.

(6) Cím / Address:

H-1148 Budapest, Fogarasi út 5., 27. épület / Building 27
Hungary

(7) E kiegészítő tanúsítvány kiegészíti a BKI14ATEX0013 számú EU-Típus Vizsgálati Tanúsítványt, az abban meghatározott gyártmányok tervezésére és gyártására vonatkozóan az eredeti tanúsítvány mellékletében lévő specifikáció szerint, de kiegészítve ezen tanúsítvány mellékletében lévő specifikáció változtatásokkal és a hivatkozott dokumentációval. /
This supplementary certificate extends EC-Type Examination Certificate No. BKI14ATEX0013 to apply to products designed and constructed in accordance with the specification set out in the Schedule of the said certificate but having any variations specified in the Schedule attached to this certificate and the documents therein referred to.

(8) A ExVA Vizsgáló és Tanúsító Kft., 1418 sz. kijelölt testület, a 2014. február 26-i Európai Parlament és Tanács 2014/34/EU Direktívájának 17. cikkelye szerint tanúsítja, hogy a jelen kiegészítő tanúsítvány által módosított gyártmány, megfelel az Alapvető Egészségügyi és Biztonsági Követelményeknek a Direktíva II. számú Mellékletében a potenciálisan robbanásveszélyes térben alkalmazásra szánt gyártmányok tervezése és gyártása szerint. /
ExVA Testing and Certification Limited Liability Company, notified body number 1418 in accordance with Article 17 of Directive 2014/34/EU of the European Parliament and of the Council, dated 26 February 2014, certifies that the product, as modified by this supplemantary certificate, has been found to comply with the Essential Health and Safety Requirements relating to the design and construction of products intended for use in potentially explosive atmospheres given in Annex II to the Directive.

A vizsgálat eredményeit az alábbi nyilvántartási számú bizalmas vizsgálati dokumentáció tartalmazza: / The examination and test results are recorded in confidential report No.: **VA-0165-21-A-03**

Ez a tanúsítvány csak a maga egészében és változatlan formában használható fel, mellékleteivel együtt. /
This certificate may only be reproduced in its entirety and without any changes, schedule included.

Lapszám / Page:1/4

BKI14ATEX0013/2
Kiegészítő EU-Típus Vizsgálati Tanúsítvány /
Supplementary EU-Type Examination Certificate

(9) A 2014/34/EU direktíva 41 cikkelye szerint, a 2014/34/EU (2016. április 20.) alkalmazása előtt a 94/9/EK szerint kiadott EK-Típus Vizsgálati Tanúsítványok meghivatkozhatóak, mintha a 2014/34/EU direktíva szerint lettek volna kiadva. Kiegészítő tanúsítványok és új kiadások az ilyen EK-Típus Vizsgálati Tanúsítványokhoz folytatódhatnak a 2016. április 20. előtt kiadott eredeti tanúsítvány számmal. /
In accordance with Article 41 of Directive 2014/34/EU, EC-Type Examination Certificates referring to 94/9/EC that were in existence prior to the data of application of 2014/34/EU (20 April 2016) may be referenced as if they were issued in accordance with Directive 2014/34/EU. Supplementary Certificates to such EC-Type Examination Certificates, and new issues of such certificates, may continue to bear the original certificate number issued prior to 20 April 2016.

(10) Az alapvető egészségügyi és biztonsági követelményeknek való megfelelést a következők biztosítják: /
Compliance with the Essential Health and Safety Requirements has been assured by compliance with:

EN IEC 60079-0:2018 (=MSZ EN IEC 60079-0:2018)
EN 60079-11:2012 (=MSZ EN 60079-11:2012)

kivéve a 19. pontban felsorolt követelményekre vonatkozóan.
except in respect of those requirements listed at item 19 of the Schedule.

(11) A tanúsítvány száma után álló „X" jel azt mutatja, hogy a gyártmány speciális feltételek megtartása mellett felel meg a jelen tanúsítvány vonatkozó pontjában feltüntetett biztonságos alkalmazás feltételeinek. /
If the sign „X" is placed after the certificate number, it indicates that the product is subject to Specific Conditions of Use specified in the schedule to this certificate.

(12) Jelen EU-TÍPUS VIZSGÁLATI TANÚSÍTVÁNY csak a megjelölt gyártmány tervezésére és kivitelezésére vonatkozik. A jelen Direktíva további követelményei vonatkoznak a gyártmány gyártási folyamatára és szállítására. Ezek nem tartozak e tanúsítvány alá. /
This EU-TYPE EXAMINATION CERTIFICATE relates only to the design and construction of the specified product. Further requirements of this Directive apply to the manufacturing process and supply of this product. These are not covered by this certificate.

(13) A gyártmány jele a következő /
The marking of the product shall include the following:

Ex II (1) G [Ex ia Ga] IIC/IIB

Ex II (1) D [Ex ia Da] IIIC

$T_{körny}$ / T_{amb} = -20°C … +50°C

ExVA Vizsgáló és Tanúsító Kft.
1037 Budapest, Mikoviny S. u. 2-4
10925306-2-41

ExVA Vizsgáló és Tanúsító Kft.
ExVA Testing and Certification Ltd.
Hungary, 1037 Budapest, Mikoviny u. 2-4,
Tel.: +36 1 408 2213
E-mail: office@exva.hu

Nagy Botond
Tanúsító Szervezet Vezető /
Head of Certification Body

Budapest, 2021. December / December 13.

Ez a tanúsítvány csak a maga egészében és változatlan formában használható fel, mellékleteivel együtt. /
This certificate may only be reproduced in its entirety and without any change, schedule included.

BKI14ATEX0013/2
Kiegészítő EU-Típus Vizsgálati Tanúsítvány /
Supplementary EU-Type Examination Certificate

14 Melléklet / Schedule

15 Tanúsítvány szám / Certificate number BKI14ATEX0013/2

16 Gyártmány változásának leírása / Description of the variation to the Product

Az alábbi változások kerülnek bevezetésre a jelen BKI14ATEX0013 /2 számú kiegészítő EU-Típus Vizsgálati Tanúsítványban:

- Az alapvető egészségügyi és biztonsági követelményeknek való megfelelést biztosító szabványok legutolsó szabványkiadások szerinti aktualizálása

A változások a berendezés robbanásbiztossági jellemzöit nem befolyásolják, a berendezés egyéb jellemzői változatlanok. /

The following changes are introduced in this supplementary EU-Type Examination Certificate nr. BKI14ATEX0013 /2 :

- Updating the referring standards according to their latest editions which assure the compliance with the Essential Health and Safety Requirements

The changes do not affect the explosion safety of the equipment, the other features of the equipment are unchanged.

17 Vizsgálati dokumentáció / Report N°

VA-0165-21-A-03	ATEX Értékelö Jelentés / ATEX Assessment Report	2021.12.07.

18 Biztonságos üzemeltetés feltételei / Special Conditions of Use

Az eredeti tanúsítványban foglaltak szerint. /
As stated in the original certificate.

19 Alapvető egészségügyi és biztonsági követelmények / Essential Health and Safety Requirements

A módosítás nem érinti az alapvető egészségügyi és biztonsági követelményeket. /
Compliance with the Essential Health and Safety Requirements is not affected by this variation.

Záradék / Clause	Tárgy / Subject
Nem vonatkozik / Not applicable	Nem vonatkozik / Not applicable

Ez a tanúsítvány csak a maga egészében és változatlan formában használható fel, mellékleteivel együtt. /
This certificate may only be reproduced in its entirety and without any change, schedule included.

BKI14ATEX0013/2
Kiegészítő EU-Típus Vizsgálati Tanúsítvány /
Supplementary EU-Type Examination Certificate

20 Rajzok és dokumentációk / Drawings and Documents

GYÁRTÓI DOKUMENTÁCIÓK / MANUFACTURER'S DOCUMENTS						
No.	Fájl név / File name	Szám / Number	Lap / Sheet	Verzió / Issue	Dátum / Date	Leírás / Description
1.	DT1300-57.doc	DT1300 xx xx xx-57	6	3	2021.10.14.	Robbanásbiztonsági leírás / Description of Explosion Safety
2.	DT1300-57 angol.doc	DT1300 xx xx xx-57 eng	6	3	2021.10.14.	Robbanásbiztonsági leírás (angol) / Description of Explosion Safety (English)
3.	DT1300-57 R.doc	DT1300-57 R	3	2	2021.10.14.	Szabványváltozási jelentés / Report of Standard Change of Device
4.	DT1300-57 R angol.doc	DT1361-1393-57 R Eng	3	2	2021.10.14.	Szabványváltozási jelentés (angol) / Report of Standard Change of Device (English)
5.	DT1300-58.doc	DT1300-58	1	-	2021.10.14.	EU Megfelelősségi Nyilatkozat / EU Declaration of Conformity
6.	DT1300-58 Eng.doc	DT1300-58 Eng	1	-	2021.10.14.	EU Megfelelősségi Nyilatkozat (angol) / EU Declaration of Conformity (English)
7.	DT1300-62.doc	DT1300 xx xx xx	32	0	2021.10.14.	Felhasználói leírás / User Manual
8.	DT1300-62 angol.doc	DT1300 xx xx xx	32	0	2021.10.14.	Felhasználói leírás (angol) / User Manual (English)

ExVA Vizsgáló és Tanúsító Kft.
1037 Budapest, Mikoviny S. u. 2-4
10925306-2-41

Nagy Botond
Tanúsító Szervezet Vezető /
Head of Certification Body

Ez a tanúsítvány csak a maga egészében és változatlan formában használható fel, mellékleteivel együtt. /
This certificate may only be reproduced in its entirety and without any change, schedule included.

1148 Budapest, Fogarasi út 5. 27. ép.

Tel.: 460-1000 Fax: 460-1001 www.datcon.hu

DATCON
IPARI ELEKTRONIKAI KFT.