DATCON
IPARI ELEKTRONIKAI KFT.

DT1361

Gyújtószikramentes NAMUR / kontaktus leválasztó

Kezelési útmutató

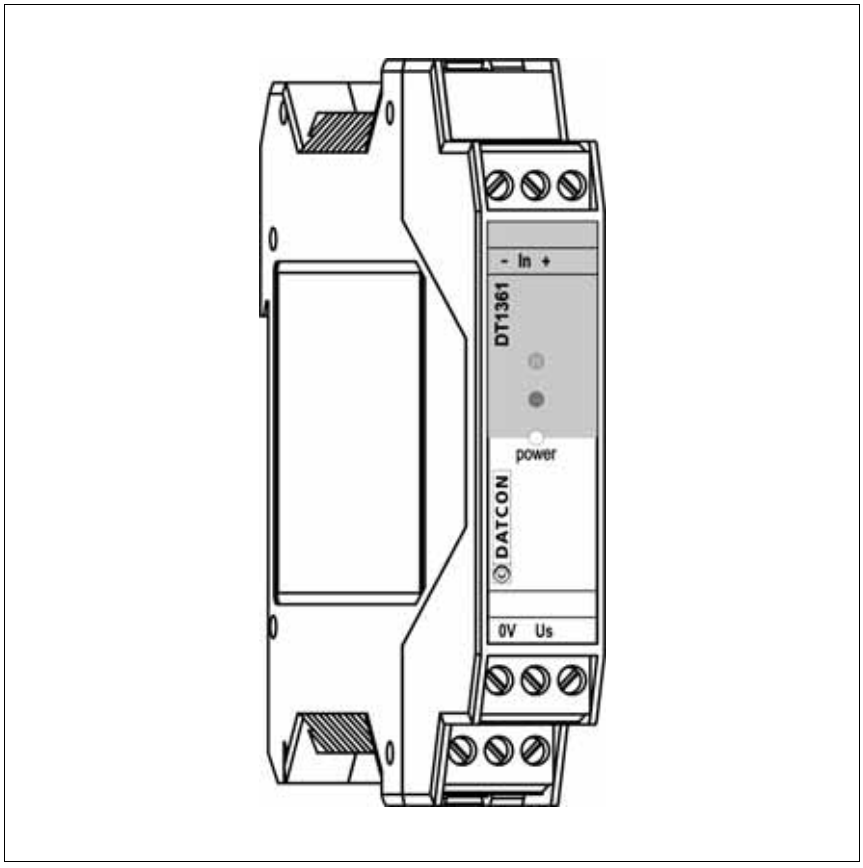

Tartalomjegyzék

1. Kezelési útmutató

1.1. Rendeltetése 4
1.2. Célcsoport 4
1.3. Az alkalmazott szimbólumok 4

2. Biztonsági útmutató

2.1. Felhatalmazott személy 5
2.2. Megfelelő használat 5
2.3. Figyelmeztetés a nem megfelelő használat esetére 5
2.4. Általános biztonsági előírások 5
2.5. EU megfelelőség 5
2.6. Az Ex-es alkalmazásra vonatkozó biztonsági előírások 6
2.7. Környezetvédelmi utasítások 6

3. A készülék leírása

3.1. Szállítási terjedelem 7
3.2. Működési elv 7
3.3. Beállítás 8
3.4. Indikátorok 9
3.5. Tárolás és szállítás 9

4. Üzemmódok beállítása

4.1. A készülékház kinyitása 10
4.2. Üzemmódok beállítása 12
4.3. A készülékház bezárása 13

5. Felszerelés

5.1. Általános utasítások 14
5.2. A készülék főbb méretei 14
5.3. Felszerelés 15

6. Csatlakoztatás

6.1. Csatlakoztatás előkészítése 16
6.2. NAMUR érzékelő vagy kontaktus csatlakoztatása 17
6.3. Relé kontaktusok és a tápellátás csatlakoztatása 18
6.4. A készülék tápfeszültségre kapcsolása. 18

7. Hibakeresés, javítás

7.1. Hibakeresés 19
7.2. Javítás 19

8. Leszerelés

8.1. Leszerelési eljárás 20
8.2. Ártalmatlanítás 21

9. Függelék

9.1. Műszaki adatok 22
9.2. Alkalmazási példa 24
9.3. ATEX Tanúsítvány 25

1. Kezelési útmutató

1.1. Rendeltetése

A kezelési útmutató tartalmazza mindazokat az információkat, amelyek a DT1361 üzembe helyezéséhez és biztonságos üzemeltetéséhez szükségesek.

1.2. Célcsoport

A kezelési útmutató szakképzett felhasználó számára készült. Az útmutatóban leírtakat csak szakképzett személy végezheti el.

1.3. Az alkalmazott szimbólumok

Információ, tipp, megjegyzés
Ez a szimbólum hasznos információkat jelöl.

Figyelmeztetés, veszély
Ez a szimbólum olyan veszélyhelyzetre hívja fel a felhasználó figyelmét, amelynek figyelmen kívül hagyása sérülést okozhat a kezelőben és/vagy károsodást okozhat a készülékben vagy annak környezetében.

Ex alkalmazás
Ez a szimbólum azokat a speciális utasításokat jelzi, amelyek az Ex alkalmazásból következnek.

•

Lista
Ez a szimbólum olyan felsorolást jelöl, amelynek elemei nem egymásból következő sorrendben követik egymást.

→

Művelet
Ez a szimbólum egy egyszeri műveletet jelöl

1

Sorrend
Az elől szereplő szám egy eljárás lépéseinek sorrendjét jelöli.

2. Biztonsági útmutató

2.1. Felhatalmazott személy

A használati útmutatóban leírt tevékenységet csak szakképzett és felhatalmazott szakember végezheti. Biztonsági és garanciális okokból, a készülék belső részeit érintő beavatkozást * csak a DATCON szakemberei végezhetnek.
* kivételt képez az üzemmódkapcsoló beállítása

2.2. Megfelelő használat

A DT1361 Gyújtószikramentes NAMUR / kontaktus leválasztó alkalmazási területéről részletes információ, **„A készülék leírása”** fejezetben található.

2.3. Figyelmeztetés a nem megfelelő használat esetére

Nem megfelelő vagy helytelen használat, alkalmazástól függően zavart okozhat a készülékhez kapcsolódó egyéb készülékekben, rendszerekben.

2.4. Általános biztonsági előírások

A DT1361 egy precíz elektronikus készülék, melynek használata megköveteli az általános szabályozások és ajánlások betartását. A felhasználónak a telepítésnél figyelemmel kell lenni a kezelési útmutatóban leírt biztonsági előírásokra, valamint az adott ország speciális biztonsági előírásaira és baleset megelőzési szabályaira.

2.5. EU megfelelőség

A DT1361 megfelel az alábbi szabványok követelményinek:
MSZ EN IEC 60079-0:2018 (ATEX)
MSZ EN 60079-11:2012 (ATEX)
MSZ EN IEC 61326-1:2021 (EMC)
MSZ EN 55011:2016 (EMC)
MSZ EN 55011:2016/A1:2017 (EMC)
MSZ EN 55011:2016/A2:2021 (EMC)
MSZ EN IEC 63000:2019 (RoHS 2)
DIN19234 (NAMUR)

2.6. Az Ex-es alkalmazásra vonatkozó biztonsági előírások

Kérjük, legyen különös figyelemmel az Ex területen történő üzembe helyezésre és üzemeltetésre vonatkozó biztonsági előírásokra. Ezek a biztonsági utasítások részei a kezelési útmutatónak és az Ex tanúsítással rendelkező készülékekre vonatkozó előírásokból következnek.

2.7. Környezetvédelmi utasítások

Környezetünk megóvása egyike a legfontosabb kötelezettségünknek.
Kérjük, legyen figyelemmel az alábbi fejezetekben leírtakra:

- **3.5. Tárolás és szállítás** fejezet
- 8.**2. Ártalmatlanítás** fejezet

3. A készülék leírása

3.1. Szállítási terjedelem

A szállítás tárgya

Az alábbiak képezik a szállítás tárgyát:

- DT1361
- dokumentáció:
  jelen kezelési útmutató
  Minőségi bizonyítvány

3.2. Működési elv

Alkalmazási terület

A DT1361 Gyújtószikramentes NAMUR / kontaktus leválasztó egy egycsatornás készülék, amely a zóna 0, zóna 1 besorolású robbanásveszélyes térben lévő NAMUR érzékelő vagy kontaktus és a biztonságos térben lévő jelfeldolgozó közötti jelátvitelt biztosítja, elválasztva egymástól a bemenetet, a kimenetet és a tápellátást.
A biztonságos oldali kimenet SPDT relé kontaktus.
A DT1361 tartalmaz egy üzemmód kapcsolót, mellyel az alábbi üzemmódok kapcsolhatók:

- be-, kimenet logikai irányváltás: egyenes / fordított
- vezetékszakadás-figyelés: be / ki
- vezetékzárlat-figyelés: be / ki

A be-, kimenet logikai irányváltás funkció segítségével az ALARM állapot bármely érzékelő állapothoz hozzárendelhető.
A vezetékszakadás-, vezetékzárlat (vonalhiba) figyelés elsősorban NAMUR érzékelők esetén használható. Kontaktusok esetén is működik ez a funkció, ilyenkor egy soros és egy párhuzamos ellenállást kell elhelyezni, közvetlenül a kontaktus kapcsain.
Vonalhiba állapot a kimeneteket kikapcsolt állapotba állítja.

Működési elv

A készülék tápellátása 19–29 VDC. Ebből a tápfeszültségből állítja elő egy szabályozott DC-DC konverter a bemeneti áramkör független tápellátását. A be-, kimenet galvanikus elválasztását egy — nagy elválasztási feszültségű — SPDT relé biztosítja.
A bemeneti áramkör állítja elő a — NAMUR szabványnak megfelelő — 8,2 VDC tápfeszültséget egy 1 kohm-os soros ellenálláson keresztül.
Négyszintű komparátor detektálja a kétvezetékes szenzor tápáram-felvételét.
A komparálási szintek az alábbiak:
6 mA > Ibe > 2,1 mA <bekapcsolt (közel) állapot
0,15 < Ibe < 1,2 mA kikapcsolt (távol) állapot
Ibe < 0,15 mA nyitott bemenet (vezetékszakadás) állapot
Ibe > 6 mA rövidre zárt bemenet (vezetékzárlat) állapot.
A komparátor kimenete működteti a kimeneti relét, az üzemmód kapcsoló állapotainak figyelembevételével.

Tápellátás

A készülék 19–29 VDC tápellátásról működik.
A fogyasztás 0,6 W.

3.3. Beállítás

A DT1361 üzemmódjai egy 3 elemű DIL kapcsolóval állíthatók be.

3.4. Indikátorok

Az alábbi ábra mutatja a készülék előlapját az indikátorokkal:

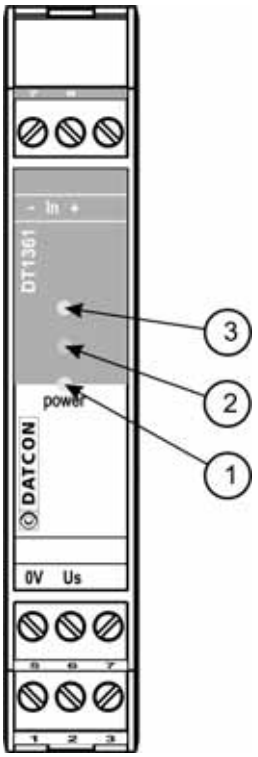

1. „power” zöld indikátor jelzi, hogy a készülék bekapcsolt állapotban van.
2. piros indikátor jelzi a vonalhibát
3. sárga indikátor jelzi, hogy a kimenet aktív

3.5. Tárolás és szállítás

A készülék a **9.1. Műszaki adatok** fejezetben, a „Környezeti feltételek” címszó alatt megadott körülmények között szállítható és tárolható.

A készüléket a szállítás során fellépő átlagos terhelés hatásaival szemben csomagolás védi. A hullámkarton doboz környezetbarát, újrahasznosítható papírból készült.

4. Üzemmódok beállítása

Az üzemmódokat a belső 3 elemű DIL kapcsolóval lehet beállítani. A kapcsoló a készülék-ház kinyitása után válik hozzáférhetővé.

4.1. A készülékház kinyitása

Az alábbi ábra mutatja a készülékház kinyitásának lépéseit:

A készülék-ház kinyitása

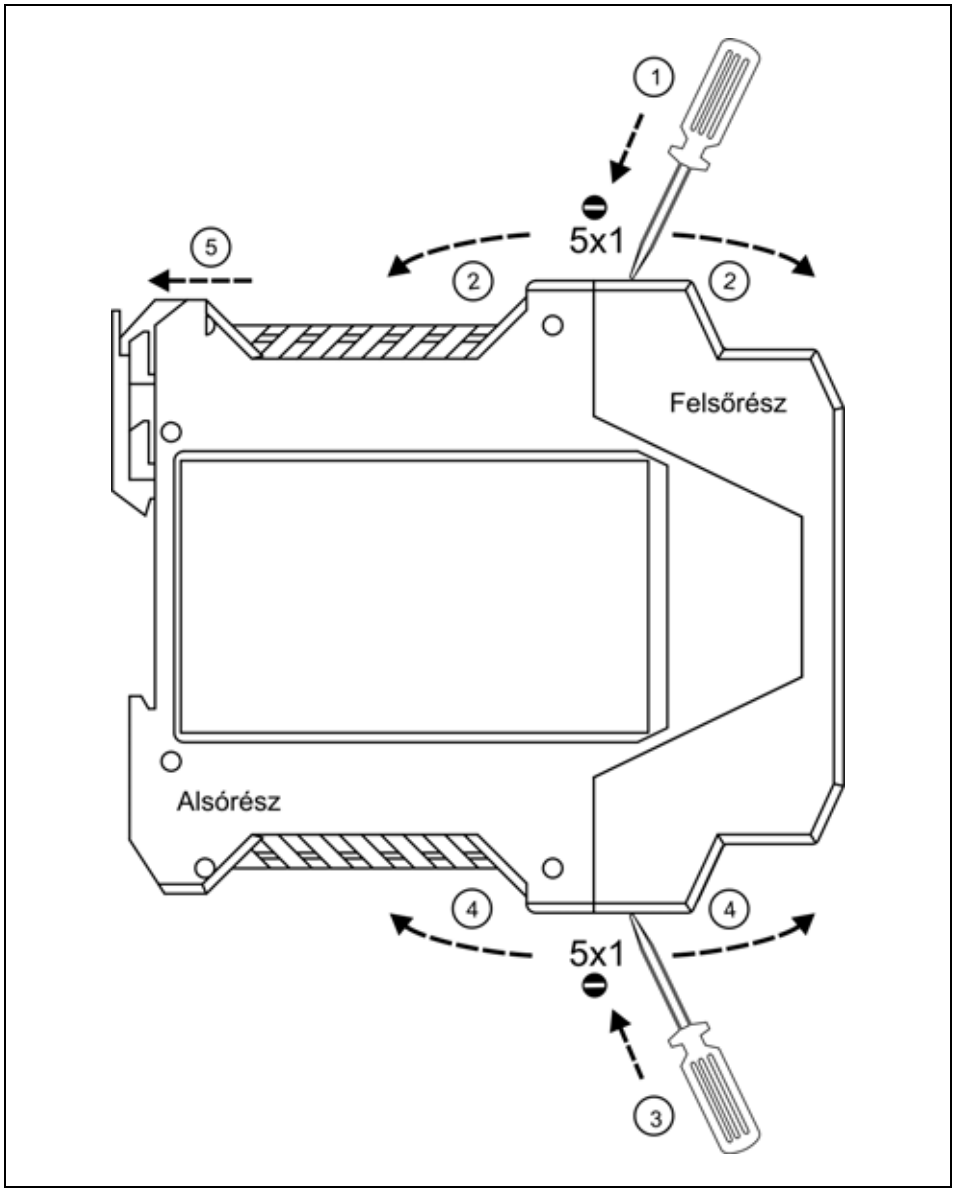

A kinyitáshoz egy lapos fejű csavarhúzó szükséges. Helyezze a készüléket az ábra szerinti pozícióban egy tiszta felületre. Ügyeljen arra, hogy ne kerüljön szennyeződés a készülék belsejébe.

1. Nyomja be a fölső rögzítő fület a csavarhúzó végével óvatosan (ábra 1. lépés).
2. Húzza hátra a készülékház hátsó részét, így rögzíti a nyitott állapotot. (ábra 2. lépés)
3. Nyomja be az alsó rögzítő fület a csavarhúzó végével óvatosan (ábra 3. lépés).
4. Húzza hátra a készülékház hátsó részét, így rögzíti a nyitott állapotot. (ábra 4. lépés)
5. Húzza hátra a készülékház hátsó részét, amíg a DIL kapcsolók hozzáférhetővé válnak (ábra 5. lépés).

Kérjük, járjon el óvatosan, csak a kioldáshoz feltétlenül szükséges nyomóerőt alkalmazza.

4.2. Üzemmódok beállítása

Az alábbi ábra mutatja az üzemmódkapcsoló elhelyezkedését és a kapcsoló állásokat.

Kapcsoló elhelyezkedése

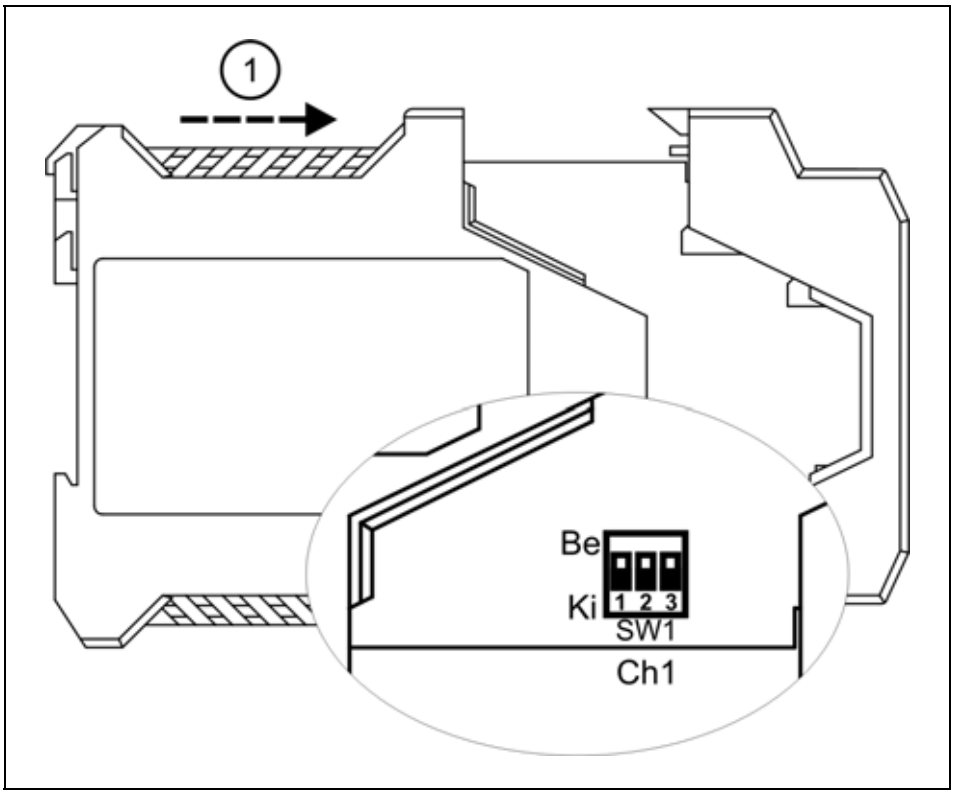

A kapcsolók beállításához egy lapos fejű csavarhúzó szükséges.

SW1 kapcsoló beállítása

	SWx		
	1	**2**	**3**
	bemenet–kimenet kapcsolata	szakadás-figyelés	zárlat-figyelés
Be	fordított	van	van
gyári alapbeállítás → **Ki**	egyező	nincs	nincs

Kontaktusbemenet esetén — amennyiben a vezetékfigyelés funkciót nem kívánja használni — 2, 3 kapcsolókat kikapcsolt állapotba kell állítani.

4.3. A készülékház bezárása

A készülékház bezárása előtt győződjön meg róla, hogy nem került-e idegen anyag a készülék belsejébe. Ha igen távolítsa el azt. A fenti ábra mutatja a készülékház bezárásának lépéseit.

1. Nyomja össze a készülékház hátsó-, első részét (ábra 1. lépés), amíg egy halk kattanó hangot hall.
2. Ellenőrizze, a két rész enyhe széthúzásával, hogy megfelelő-e a rögzítés.

5. Felszerelés

5.1. Általános utasítások

A készüléket a biztonságos térben kell telepíteni, megfelelő IP védettséget biztosító műszerszekrényben, ahol a működési feltételek megegyeznek a **9.1 Műszaki adatok**, Környezeti feltételek címszó alatt leírtakkal.

Felszerelési helyzet

A készülék sorkapocsdoboz kivitelű, TS-35-ös sínre pattintható.
A telepítési helyzet függőleges (vízszintes sín).

Vízszintes telepítési helyzet a készülék túlmelegedését okozhatja!

5.2. A készülék főbb méretei

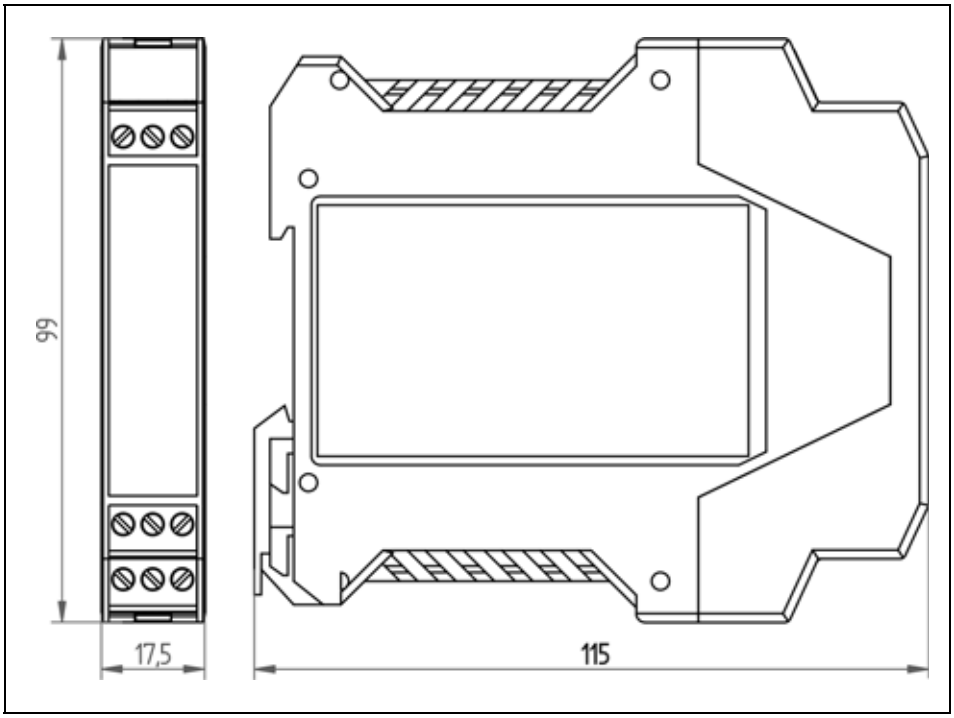

5.3. Felszerelés

Az alábbi ábra mutatja a készülék felszerelését (felszerelés a sínre):

Felszerelés a sínre

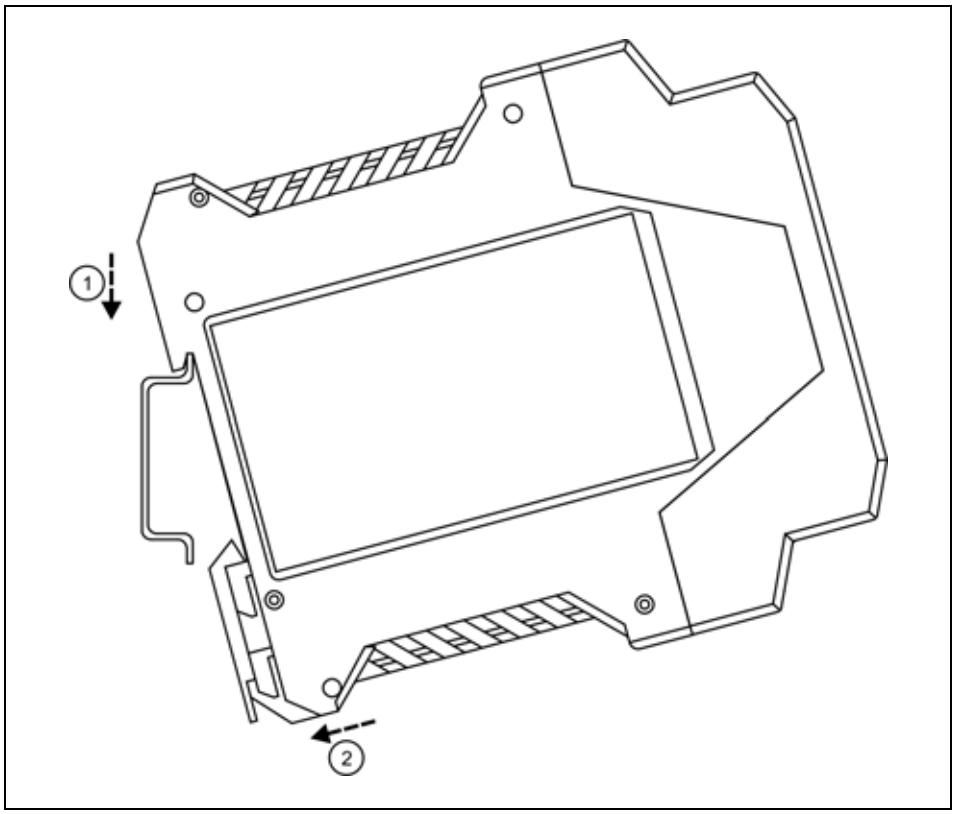

A felszereléshez nem szükséges szerszám.

1. Az ábrán látható pozícióban helyezze a készülék rögzítő hornyát a sín felső élére (ábra 1. lépés).
2. Nyomja a készülék alsó részét a sín alsó éle felé, amíg egy kattanó hangot hall (ábra 2. lépés).
3. A készülék-ház enyhe mozgatásával ellenőrizze, hogy megfelelő-e a rögzítés.

6. Csatlakoztatás

6.1. Csatlakoztatás előkészítése

Kérjük, mindig legyen figyelemmel alábbi biztonsági előírásokra:

- Gyújtószikramentes vagy részben gyújtószikramentes készülékek telepítésénél figyelembe kell venni a vonatkozó szabvány (MSZ EN 60079-14) előírásait, a telepítendő és ahhoz kapcsolódó készülékek tanúsítványait és típusbizonylatait.

A telepítést csak szakképzett és képesített személy végezheti.

- A csatlakoztatást feszültségmentes állapotban végezze
- Csak megfelelő méretű csavarhúzót használjon

Csatlakozó kábel kiválasztása és előkészítése

Legyen figyelemmel a csatlakozó vezeték megfelelőségére (vezeték keresztmetszet, szigetelés, árnyékolás, stb.).
A kábel belső vezetőjének átmérője 0,25–1,5 mm között lehet.

Használhat merev vagy flexibilis vezetéket. Flexibilis vezeték esetén alkalmazzon érvéghüvelyt.

Biztosítani kell, hogy a vezeték-árnyékoláson ne folyjék kiegyenlítő áram. Az árnyékolást csak az egyik oldalon, lehetőleg a műszerteremben földelje. Ügyeljen arra, hogy folytonos legyen az árnyékolás, a jelforrás és a DT1361 között.

6.2. NAMUR érzékelő vagy kontaktus csatlakoztatása

Az alábbi ábra mutatja a készülék csatlakoztatását a NAMUR érzékelőhöz vagy kontaktushoz:

Bekötési rajz, csatlakoztatás a NAMUR érzékelőhöz vagy kontaktushoz
(lásd még „Alkalmazási példa”)

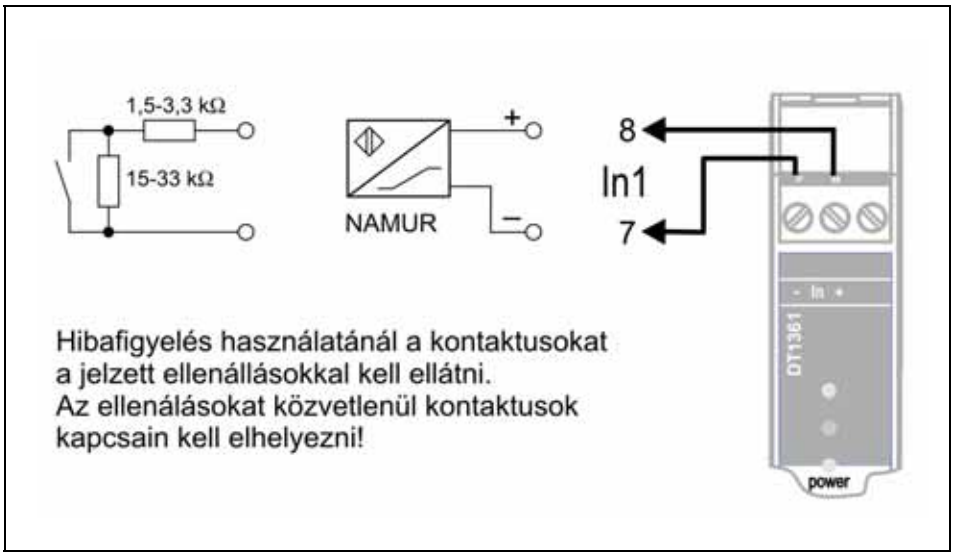

Ügyeljen a helyes polaritásra

1. Lazítsa meg a sorkapocs csavarjait.
2. Helyezze az előkészített kábelvégeket a nyitott sorkapcsokba a bekötési rajz szerint.
3. Csavarja be a sorkapocs csavarjait.
4. A vezetékek határozott meghúzásával ellenőrizze a rögzítések megfelelőségét.

6.3. Relé kontaktusok és a tápellátás csatlakoztatása

Az alábbi ábra mutatja a relé kontaktusok és a tápellátás csatlakoztatását:

Bekötési rajz, relé kontaktusok és a táp-ellátás csatlakoztatása (lásd még „Alkalmazási példa”)

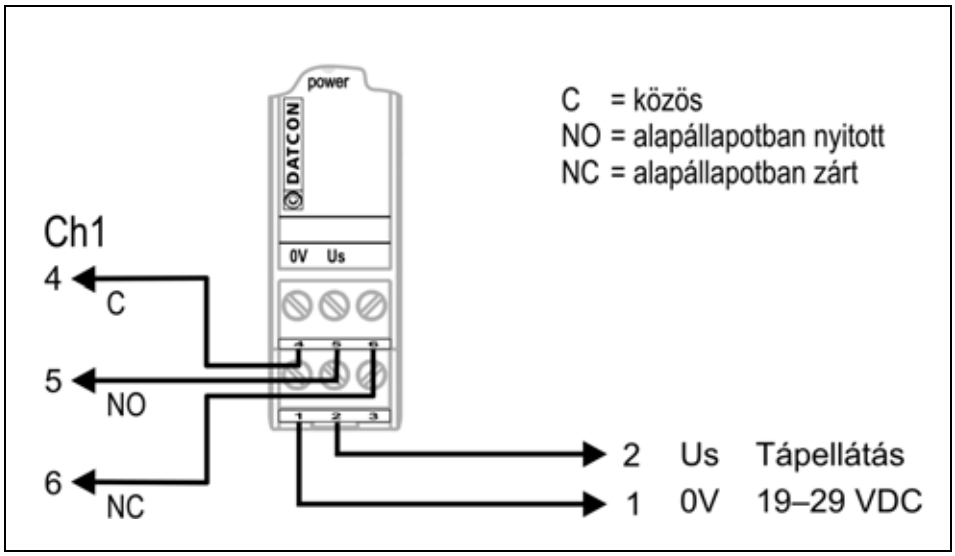

1. Lazítsa meg a sorkapocs csavarjait.
2. Helyezze az előkészített kábelvégeket a nyitott sorkapcsokba a bekötési rajz szerint.
3. Csavarja be a sorkapocs csavarjait.
4. A vezetékek határozott meghúzásával ellenőrizze a rögzítések megfelelőségét.

Bekötés ellenőrzése

Ellenőrizze a bekötés megfelelőségét (megfelelően kötötte-e be a vezetékek, nem érnek-e össze a vezetékvégek egymással).

6.4. A készülék tápfeszültségre kapcsolása.

Tápfeszültségre kapcsolás

A csatlakoztatás befejezése után helyezze tápfeszültség alá a készüléket. Helyes bekötés esetén, a zöld „power” indikátor világít és a kimeneten, a bemeneti állapotnak megfelelő állapot indikálható.

7. Hibakeresés, javítás

7.1. Hibakeresés

A hibakeresést csak szakképzett és meghatalmazott szakember végezheti.

- A zöld indikátor nem világít ⟶ ellenőrizze a tápfeszültséget.
  Ha a tápfeszültség megfelelő, akkor a készülék meghibásodott.
- A bemeneti állapot változik, a kimeneti állapot nem ⟶ cserélje ki az érzékelőt.
  Ha ezek után a készülék jól működik, akkor az érzékelő hibás.
- Ha az érzékelő jó és a készülék nem működik, akkor a készülék meghibásodott.

7.2. Javítás

A készülékben nincs olyan rész, melyet a felhasználó javíthat. **A 2.1. pontban leírtak szerint: Biztonsági és garanciális okokból, a készülék belső részeit érintő beavatkozást * csak a DATCON szakemberei végezhetnek.**

* kivételt képez az üzemmódkapcsoló beállítása

8. Leszerelés

8.1. Leszerelési eljárás

Az alábbi ábra mutatja a készülék leszerelését

Leszerelés a sínről

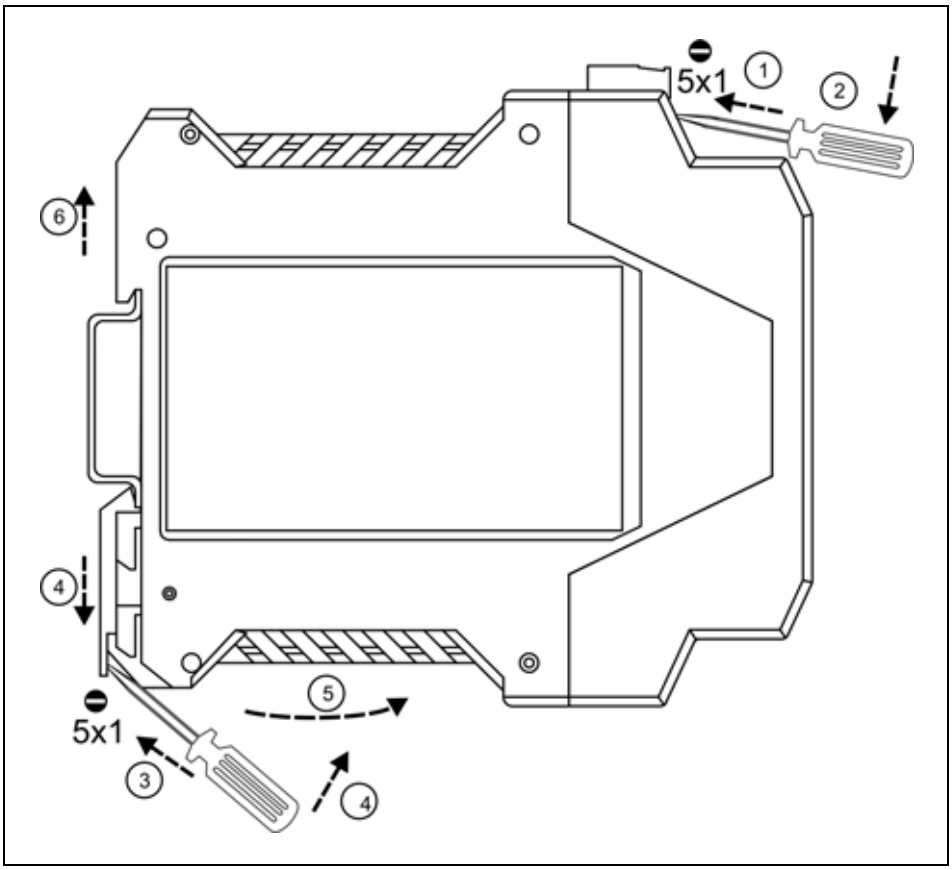

Kapcsolja ki a készülék tápellátását.
A leszereléshez egy lapos végű csavarhúzó szükséges.
A sorkapcsok kihúzása:
1. Helyezze a csavarhúzó lapos végét a sorkapocs és a készülék ház közé (ábra 1. lépés).
2. Emelje (alsó sorkapcsok) vagy nyomja le (fölső sorkapcsok) a csavarhúzó nyelét, amíg a sorkapcsok kicsúsznak a helyükről (ábra 2. lépés).
A készülék leszerelése:
3. Helyezze a csavarhúzót a rögzítő szerelvény nyílásába (ábra 3. lépés).
4. Emelje a csavarhúzó nyelét addig, ameddig elenged a rögzítő szerelvény (ábra 4. lépés).

5. Tartsa a csavarhúzót ebben a helyzetben és távolítsa a készülék alsó részét a síntől (ábra 5. lépés).
6. Emelje az egész készüléket fölfelé (ábra 6. lépés) (a csavarhúzót kiveheti a rögzítő szerelvény nyílásából), amíg a készülék teljesen szabaddá válik.
(Ha szükséges – a sorkapcsok csavarjainak meglazítása után – húzza ki a vezetékeket a sorkapcsokból, majd dugja vissza a sorkapcsokat a dobozra. A sorkapcsokon kódolók vannak, melyek megakadályozzák a sorkapcsok felcserélését.)

8.2. Ártalmatlanítás

A vonatkozó EU direktíva értelmében a gyártó vállalja az általa gyártott és megsemmisítésre szánt készülékek megsemmisítését. Kérjük, szállítsa a készülékeket, szennyeződésmentes állapotban telephelyünkre vagy egy újrahasznosító céghez.

9. Függelék

9.1. Műszaki adatok

Robbanásbiztonsági adatok:

Tanúsítvány: BKI14ATEX0012, BKI14ATEX0012/1, BKI14ATEX0012/2

Védelmi jel: Ex II (1)G [Ex ia Ga] IIC/IIB (-20 °C ≤ Ta ≤ +50 °C)
Ex II (1)D [Ex ia Da] IIIC (-20 °C ≤ Ta ≤ +50 °C)

Gyújtószikramentességre vonatkozó biztonsági adatok: DT1361							
				IIC		IIB	
Kimenet határadatai:	U_O	I_O	P_O	Co	Lo	Co	Lo
	8,61 V	11,6 mA	24,96 mW	2 µF	100 mH	20 µF	200 mH

Um: 250 Veff

Csatornák száma: 1

Bemeneti jellemzők:

Az MSZ EN 60947-5-6 (NAMUR) szabványnak megfelelően:

Üresjárási feszültség: 8,2 V
Rövidzárási áram: 8,2 mA
Bekapcsolt (aktív)állapot: 2,1 mA < Ibe < 6 mA
Kikapcsolt állapot: 0,15 mA < Ibe < 1,2 mA
Vezetékszakadás állapot: Ibe < 0,15 mA
Vezetékzárlat: Ibe > 6 mA
Bemeneti ellenállás: 1000 ohm

Kisáramú kontaktusleválasztó kivitel, (külön rendelésre):

Üresjárási feszültség: 8,2 V
Rövidzárási áram: 0,5 mA (max.)
Bekapcsolt (aktív)állapot: 0,13 mA < Ibe < 0,38 mA
Kikapcsolt állapot: 0,009 mA < Ibe < 0,075 mA
Vezetékszakadás állapot: Ibe < 0,009 mA
Vezetékzárlat: Ibe > 0,38 mA

Kimeneti jellemzők:

Kontaktusok: 1 db váltóérintkező (SPDT)
Kontaktusok terhelhetősége: 250 VAC, 5 AAC, 500 VA vagy 30 VDC, 5 ADC

Galvanikus elválasztás:	
Üzemi elválasztási feszültség:	250 Veff (a bemenet, a kimenet és a tápfeszültség kapcsok között)
Vizsgálati feszültség:	2500 VDC (a bemenet és a kimenet valamint a bemenet és a tápfeszültség kapcsok között)
Tápellátás:	
Tápfeszültség:	19–29 VDC
Fogyasztás:	0,6 W
Környezeti feltételek:	
Működési hőmérséklet-tartomány:	-20 °C – +50 °C
Tárolási hőmérséklet-tartomány:	-20 °C – +70 °C
Relatív légnedvesség:	90 % (max., nem lecsapódó)
Telepítés helye:	biztonságos tér
Elektromágneses kompatibilitás (EMC):	
MSZ EN 61326-1 szerint	
Zavartűrés:	Ipari környezet
Zavarkibocsátás:	1. csoport, B osztály
Általános adatok:	
Kivitel:	TS-35 sínre pattintható sorkapocsdoboz, anyaga: poliamid PA6.6
Csatlakozás:	dugaszolható csavarszorításos sorkapocs
Csatlakozó vezeték keresztmetszete:	1,5 mm^2 (max.)
Méret:	17,5 x 99 x 115 mm (szélesség x magasság x mélység)
Tömeg:	0,15 kg
Védettség:	IP 20

A gyártó egyes műszaki adatok változtatásának jogát fenntartja!

9.2. Alkalmazási példa

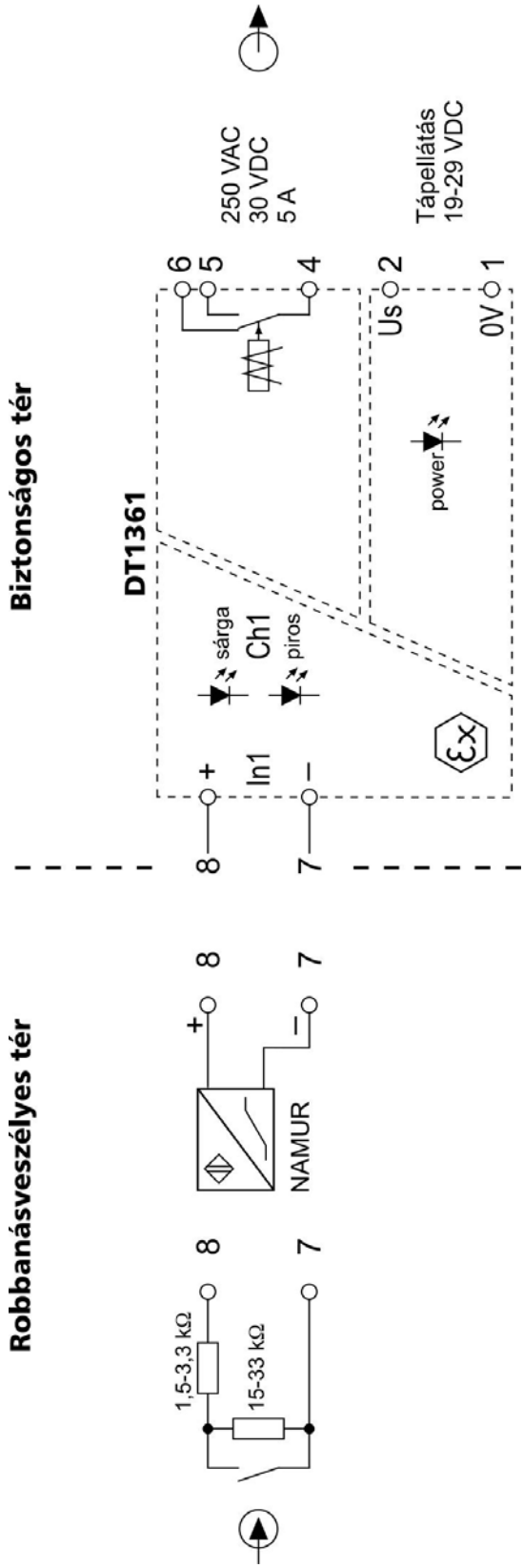

9.3. ATEX Tanúsítvány

Robbanásbiztos Berendezések BKI Vizsgáló Állomása Ex

(1)

EK-Típus Vizsgálati Tanúsítvány
EC-Type Examination Certificate

(2) A potenciálisan robbanásveszélyes környezetben történő alkalmazásra szánt berendezések, védelmi rendszerek 94/9/EK Direktíva /

Equipment or Protective Systems Intended for use in Potentially explosive atmospheres Directive 94/9/EC.

(3) EK-Típus Vizsgálati Tanúsítvány száma / EC-Type Examination Certificate Number: **BKI14ATEX0012**

(4) A berendezés, vagy védelmi rendszer / Equipment or protective system:

Kontaktus és közelítésérzékelő (NAMUR) leválasztó család / Contact and proximity detector (NAMUR) isolator family

Típusa / Type:

DT 13xx

(5) Megrendelő / Applicant:

DATCON Ipari Elektronikai Kft. / DATCON Industrial Electronics Ltd.

(6) Cím / Address:

H-1148 Budapest, Fogarasi út 5., 27. épület / Building 27 Hungary

(7) A berendezés, vagy védelmi rendszer és annak változatai a jelen tanúsítvány vonatkozó pontjában vannak feltüntetve. /
This equipment or protective system and any acceptable variation thereto is specified in the schedule to this certificate and the documents therein referred to.

(8) A ExVÁ Robbanásbiztos Berendezések Vizsgáló Állomása Kft., 1418 sz. kijelölt testület, az 1994. március 23-i 94/9/EK Tanácsi Direktíva 9. cikkelye szerint tanúsítja, hogy a berendezések, vagy védelmi rendszerek megfelelnek az Alapvető Egészségügyi és Biztonsági Követelményeknek a Direktíva II. számú Mellékletében a potenciálisan robbanásveszélyes térben alkalmazásra szánt berendezések és védelmi rendszerek tervezése és gyártása szerint. /
ExVÁ Testing Station for Explosion Proof Equipment Company Limited, notified body number 1418 in accordance with Article 9 of the Council Directive 94/9/EC of 23 March 1994, certifies that this equipment or protective system has been found to comply with the Essential Health and Safety Requirements relating to the design and construction of equipment and protective systems intended for use in potentially explosive atmospheres given in Annex II to the Directive.

A vizsgálat eredményeit az alábbi nyilvántartási számú bizalmas vizsgálati dokumentáció tartalmazza: / The examination and test results are recorded in confidential report number: **R - 013 - 14**

Ez a tanúsítvány csak a maga egészében és változatlan formában használható fel, mellékleteivel együtt. /
This certificate may only be reproduced in its entirety and without any changes, schedule included.

Lapszám / Page:1/5

BKI14ATEX0012
EK-Típus Vizsgálati Tanúsítvány/
EC-Type Examination Certificate

(9) Az alapvető egészségügyi és biztonsági követelményeknek való megfelelést a következők biztosítják: /
Compliance with the Essential Health and Safety Requirements has been assured by compliance with:

MSZ EN 60079-0:2013, MSZ EN 60079-11:2012, MSZ EN 60079-26:2007

(10) A tanúsítvány száma után álló „X" jel azt mutatja, hogy a berendezés, vagy védelmi rendszer speciális feltételek megtartása mellett felel meg a jelen tanúsítvány vonatkozó pontjában feltüntetett biztonságos alkalmazás feltételeinek. /
If the sign „X" is placed after the certificate number, it indicates that the equipment or protective system is subject to special conditions for safe use specified in the schedule to this certificate.

(11) Jelen EK-TÍPUS VIZSGÁLATI TANÚSÍTVÁNY csak a megjelölt berendezés vagy védelmi rendszer tervezésére és kivitelezésére vonatkozik. Ha ez alkalmazható, a jelen Direktíva további követelményei érvényesek a berendezés vagy védelmi rendszer gyártására és szállítására. /
This EC-TYPE EXAMINATION CERTIFICATE relates only to the design and construction of the specified equipment or protective system. If applicable, further requirements of this Directive apply to the manufacture and supply of this equipment or protective system.

(12) A berendezés, vagy védelmi rendszer jele a következő /
The marking of the equipment or protective system shall include the following:

Ex II (1) G [Ex ia Ga] IIC/IIB **(-20°C < T_a < +50°C)**
Ex II (1) D [Ex ia Da] IIIC **(-20°C < T_a < +50°C)**

ExVÁ Robbanásbiztos Berendezések Vizsgáló Állomása Kft.

ExVÁ Robbanásbiztos Berendezések Vizsgáló Állomása Kft.
ExVÁ Testing Station for Explosion Proof Equipment Ltd.
Hungary, 1037 Budapest, Mikoviny S. u. 2-4.
tel/fax: 36 1 250 1720
e-mail: bkiex@bki.hu

Müllner János
Ügyvezető igazgató / Managing director

Budapest, 2014. augusztus / August 18.

Ez a tanúsítvány csak a maga egészében és változatlan formában használható fel, mellékleteivel együtt. /
This certificate may only be reproduced in its entirety and without any change, schedule included.

BKI14ATEX0012
EK-Típus Vizsgálati Tanúsítvány/
EC-Type Examination Certificate

(13) Melléklet / Schedule

(14) EK-TÍPUSVIZSGÁLATI TANÚSÍTVÁNY szám / EC-TYPE EXAMINATION CERTIFICATE N° BKI14ATEX0012

(15) Berendezés vagy védelmi rendszer leírása / Description of Equipment or protective system

15.1 Leírás / Description

A DT13xx típusú kontaktus és közelítésérzékelő leválasztó család a robbanásveszélyes térben működő kontaktus vagy közelítésérzékelő logikai állapotát érzékeli. A készülékek 1, 2 illetve 4 csatornás változatokban készülnek. A kontaktus és közelítésérzékelő leválasztók tápfeszültség-tartománya 19-29 V, amely lehetővé teszi nem stabilizált tápegység használatát is. /
A DT 13xx típusú kontaktus és közelítésérzékelő leválasztó család készülékei csak robbanásveszélyes téren kívül telepíthetők! /
The type DT13xx contact and proximity detector isolator family detect the logical status of the contact or proximity sensors working in explosive area. The devices are made in 1, 2 and 4-channel versions. The supply voltage range of the contact and proximity detector isolators is 19-29 V, allowing the usage of non-stabilized power units too.
Equipment of series DT 13xx must be installed in non-hazardous area!

15.2 Műszaki adatok / Technical parameters

- Tápfeszültség / Power supply : $U_m = 250\ V_{eff}$
  $U_T = 19\text{-}29$ VDC

- Ex i áramkörök / Ex i circuits :

Maximális értékek / Maximum values

Biztonsági adatok / Safety data						
			IIC		IIB	
P_o [mW]	U_o [V]	I_o [mA]	C_o [µF]	L_o [mH]	C_o [µF]	L_o [mH]
24,96	8,61	11,6	2	100	20	200

- Kimeneti nem gyújtószikramentes áramkörök / Non-intrinsically safe output circuits

  • Relé kimenetű készülék / Device with relay outputs
  (DT 1361, DT 1363, DT 1371, DT 1362, DT 1372, DT 1373, DT 1364)

  A kontaktusok terhelhetősége / Loading of the contact :

  $U_{max} = 250$ VAC, $I_{max} = 5$ A, $P_{max} = 500$ VA
  $U_{max} = 30$ VDC, $I_{max} = 5$ A

  • Elektronikus passzív kimenetű készülék / Device with passive electronic outputs
  (DT 1381, DT 1382, DT 1393, DT 1384)

  Maximális névleges feszültség / Maximum nominal voltage : 30 VDC

  A gyújtószikramentességet nem hatástalanító maximálus U_m feszültség /
  Maximal voltage U_m without invalidating intrinsic safety : $250\ V_{eff}$

  Maximális névleges áram / Maximum nominal current : 40 mA DC

Ez a tanúsítvány csak a maga egészében és változatlan formában használható fel, mellékleteivel együtt. /
This certificate may only be reproduced in its entirety and without any change, schedule included.

BKI14ATEX0012
EK-Típus Vizsgálati Tanúsítvány/
EC-Type Examination Certificate

15.4 Védettség / Ingress protection: IP 20

15.4 Érintésvédelem / Electric shock protection: törpefeszültség (SELV) / extra-low voltage (SELV) - IEC 60364-4-41

(16) Vizsgálati dokumentáció / Report N°

16.1 Előzmények / Antecedents

- BKI 04 ATEX 124 X	EK-Típus Vizsgálati Tanúsítvány / EC-Type Examination Certificate	2004.08.03.
- R-061-04	Vizsgálati jegyzőkönyv / Test report	2004.08.02.
- R-061-04/a{014}	Ellenőrző lista / Check list	2004.08.02.
- R-061-04/i{020}	Ellenőrző lista / Check list	2004.08.02.
- R-041-04/{EN50281-1-1}	Ellenőrző lista / Check list	2004.08.17.
- R-041-04/{EN50284}	Ellenőrző lista / Check list	2004.05.17.
- R-041-04/{94/9/EU}	Ellenőrző lista / Check list	2004.05.17.
- R-04061SZ1	Szigetelés ellenőrző vizsgálat / Test for checking of insulation	2004.08.02.
- R-04061SZ2	Szigetelés ellenőrző vizsgálat / Test for checking of insulation	2004.08.02.

16.2 Vizsgálati-tanúsítási dokumentációk

- R-013-14 ATEX Értékelő Jelentés / ATEX Assessment Report 2014.08.18.

Megnevezés / Title	Dokumentáció vagy rajz száma / Document or drawing N°	Rev.	Kiadás kelte / Issue Date
Gyártói CE Megfelelőségi nyilatkozat / Manufacturer's CE Declaration of Conformity	DT13xx -58		2014.07.11.
Robbanásbiztossági leírás, villamos kapcsolási rajzzal / Descriptionof explosion safety, with circuit diagram	DT1361-1393-57	rev. 2	2014.07.11.
Alkalmazott alkatrészek, anyagok adatlapjai / Data sheets of used components and materials			
Bemérési utasítás és darabvizsgálati jegyzőkönyv / Routine test instructions and routine test report	DT1361-1393-53	rev. 2	2014.07.11.
Szabványváltozási jelentés (Összehasonlító Kockázat Értékelés) / Report of standard change of device (Comparative Risk Assessment)	DT1361-1393-57R	rev. 1	2014.07.11.
Felhasználói leírás / User Manual	DT1361-1393-62	rev. 2	2014.07.11.

Rajzok /Drawings

DT1361-12	rev. 5	2014.02.17.	DT1372-11	rev. 1	2014.08.07.
DT1361-11	rev. 1	2014.08.07.	DT1372-17	rev. 1	2014.08.07.
DT1361-25	rev. 1	2014.02.17.	DT1372-25	rev. 0	2014.03.23.
DT1361-25 EExK	rev. 2	2013.10.07.	DT1372-25 EExK	rev. 2	2013.10.07.
DT1361-21	rev. 6	2014.08.07.	DT1372-26 1-4	rev. 2	2014.08.04.
DT1361-24 1,2	rev. 1	2014.07.11.	DT1372-AT 0060	rev. 1	2014.07.11.
DT1361-26 1-4	rev. 2	2014.08.04.	DT1373-12	rev. 3	2011.03.30.
DT1361-27	rev. 1	2014.08.07.	DT1373-11	rev. 1	2014.08.07.
DT1361-AT 0053	rev. 1	2014.07.11.	DT1373-25 RMA	rev. 0	2004.03.23.
DT1362-12	rev. 3	2011.03.31.	DT1373-25 EExK	rev. 2	2013.10.08.
DT1362-11	rev. 1	2014.08.07.	DT1373-26 RMA 1-4	rev. 2	2014.08.04.
DT1362-25	rev. 0	2004.03.04.	DT1373-AT 0059	rev. 1	2014.07.11.
DT1362-25 EExK	rev. 2	2013.10.07.	DT1381-12	rev. 4	2014.02.17.
DT1362-21 1,2	rev. 5	2014.08.07.	DT1381-11	rev. 2	2014.08.07.
DT1362-24 1,2	rev. 1	2014.07.11.	DT1381-25	rev. 1	2014.02.17.

Ez a tanúsítvány csak a maga egészében és változatlan formában használható fel, mellékleteivel együtt. /
This certificate may only be reproduced in its entirety and without any change, schedule included.

BKI14ATEX0012
EK-Típus Vizsgálati Tanúsítvány/
EC-Type Examination Certificate

DT1362-26 1-4	rev. 2	2014.08.04.	DT1381-25 EExK	rev. 2	2013.10.07.
DT1362-27	rev. 1	2014.08.07.	DT1381-21	rev. 5	2014.08.07.
DT1362-AT 0055	rev. 1	2014.07.11.	DT1381-24 1,2	rev. 1	2014.07.11.
DT1363-12	rev. 3	2014.02.17.	DT1381-26 1-4	rev. 2	2014.08.04.
DT1363-11	rev. 1	2014.08.07.	DT1381-AT0054	rev. 1	2014.07.11.
DT1363-25	rev. 1	2014.02.17.	DT1382-12	rev. 3	2011.03.30.
DT1363-25 EExK	rev. 2	2013.10.07.	DT1382-11	rev. 1	2014.08.07.
DT1363-21	rev. 4	2014.08.07.	DT1382-25	rev. 0	2005.03.04.
DT1363-24 1,2	rev. 1	2014.07.11.	DT1382-25 EExK	rev. 2	2013.10.07.
DT1363-26 1-4	rev. 2	2014.08.04.	DT1382-21	rev. 3	2014.08.07.
DT1363-AT 0058	rev. 1	2014.07.11.	DT1382-24 1,2	rev. 1	2014.07.11.
DT1364-12	rev. 3	2011.03.31.	DT1382-26 1-4	rev. 2	2014.08.04.
DT1364-11	rev. 1	2014.08.07.	DT1382-AT 0061	rev. 1	2014.07.11.
DT1364-17	rev. 1	2014.08.07.	DT1384-12	rev. 3	2011.03.31.
DT1364-25 RMA	rev. 0	2004.03.22.	DT1384-11	rev. 1	2014.08.07.
DT1364-25 RMA EExK	rev. 2	2013.10.07.	DT1384-17	rev. 1	2014.08.07.
DT1364-21 RMA 1,2	rev. 4	2014.08.07.	DT1384-25 RMA	rev. 0	2004.06.22.
DT1364-24 RMA 1,2	rev. 1	2014.07.11.	DT1384-25 RMA EExK	rev. 2	2013.10.07.
DT1364-26 1-5	rev. 2	2014.08.04.	DT1384-21 RMA 1-3	rev. 4	2014.08.07.
DT1364-25 RMB	rev. 0	2004.03.23.	DT1384-24 RMA 1,2	rev. 1	2014.07.11.
DT1364-25 RMB EExK	rev. 2	2013.10.07.	DT1384-26 1-5	rev. 2	2014.08.04.
DT1364-21 RMB	rev. 5	2014.08.07.	DT1384-25 RMB	rev. 0	2004.06.22.
DT1364-24 RMB 1,2	rev. 1	2014.07.11.	DT1384-25 RMB EExK	rev. 2	2013.10.07.
DT1364-27 RMA	rev. 1	2014.08.07.	DT1384-21 RMB	rev. 7	2014.08.07.
DT1364-AT 0056	rev. 1	2014.07.11.	DT1384-24 RMB	rev. 1	2014.07.11.
DT1371-12	rev. 4	2014.02.17.	DT1384-27 RMA	rev. 1	2014.08.07.
DT1371-11	rev. 1	2014.08.07.	DT1384-AT 0062	rev. 1	2014.07.11.
DT1371-17	rev. 1	2014.08.07.	DT1393-12	rev. 3	2013.03.30.
DT1371-25	rev. 1	2014.02.17.	DT1393-11	rev. 1	2014.08.07.
DT1371-25 EExK	rev. 2	2013.10.07.	DT1393-25 RMA	rev. 0	2004.06.22.
DT1371-26 1-4	rev. 2	2014.08.04.	DT1393-25 EExk	rev. 2	2013.10.07.
DT1371-AT0057	rev. 1	2014.07.11.	DT1393-26 1-4	rev. 2	2014.08.04.
DT1372-12	rev. 3	2011.03.30.	DT1393-AT 0063	rev. 1	2014.07.11.

(17) Biztonságos üzemeltetés feltételei / Special conditions for safe use : - - -

(18) Alapvető egészségügyi és biztonsági követelmények / Essential Health and Safety Requirements

Az alkalmazott szabványok és a gyártmány használati utasítása szerint. /
Covered by the standards fulfilment and the respect of the instructions for use.

ExVÁ Robbanásbiztos Berendezések Vizsgáló Állomása Kft.

Müllner János
Ügyvezető igazgató /
Managing director

Molnár Edit
Tanúsító Szervezet Vezető /
Head of Certification Body

Ez a tanúsítvány csak a maga egészében és változatlan formában használható fel, mellékleteivel együtt. /
This certificate may only be reproduced in its entirety and without any change, schedule included.

Lapszám / Page: 5/5

A NAH által NAH-6-0027/2017/K számon akkreditált terméktanúsító szervezet. /
Product certification organisation accredited by NAH under No. NAH-6-0027/2017/K

Robbanásbiztos Berendezések BKI Vizsgáló Állomása Ex

(1)

Kiegészítő EU-Típus Vizsgálati Tanúsítvány
Supplementary EU-Type Examination Certificate

(2) A potenciálisan robbanásveszélyes környezetben történő alkalmazásra szánt berendezések, védelmi rendszerek
2014/34/EU Direktíva /

Equipment or Protective Systems Intended for use in Potentially Explosive Atmospheres
Directive 2014/34/EU

(3) Kiegészítő EU-Típus Vizsgálati Tanúsítvány száma /
Supplementary EU-Type Examination Certificate Number: **BKI14ATEX0012/1**

(4) A gyártmány / Product:

Kontaktus és közelítésérzékelő (NAMUR) leválasztó család /
Contact and proximity detector (NAMUR) isolator family

Típusa / Type:

DT 13xx

(5) Gyártó / Manufacturer:

DATCON Ipari Elektronikai Kft. / DATCON Industrial Electronics Ltd.

(6) Cím / Address:

H-1148 Budapest, Fogarasi út 5., 27. épület / Building 27

(7) E kiegészítő tanúsítvány kiegészíti a BKI14ATEX0012 számú EK-Típus Vizsgálati Tanúsítványt, az abban meghatározott gyártmányok tervezésére és gyártására vonatkozóan az eredeti tanústvány mellékletében lévő specifikáció szerint, de kiegészítve ezen tanúsítvány mellékletében lévő specifikáció változtatásokkal és a hivatkozott dokumentációval. /
This supplementary certificate extends EC-Type Examination Certificate No. BKI14ATEX0012 to apply to products designed and constructed in accordance with the specification set out in the Schedule of the said certificate but having any variations specified in the Schedule attached to this certificate and the documents therein referred to.

(8) A ExVÁ Robbanásbiztos Berendezések Vizsgáló Állomása Kft., 1418 sz. kijelölt testület, a 2014. február 26-i Európai Parlament és Tanács 2014/34/EU Direktívájának 17. cikkelye szerint tanúsítja, hogy a jelen kiegészítő tanúsítvány által módosított gyártmány, megfelel az Alapvető Egészségügyi és Biztonsági Követelményeknek a Direktíva II. számú Mellékletében a potenciálisan robbanásveszélyes térben alkalmazásra szánt gyártmányok tervezése és gyártása szerint. /
ExVÁ Testing Station for Explosion Proof Equipment Company Limited, notified body number 1418 in accordance with Article 17 of Directive 2014/34/EU of the European Parliament and of the Council, dated 26 February 2014, certifies that the product, as modified by this supplemantary certificate, has been found to comply with the Essential Health and Safety Requirements relating to the design and construction of products intended for use in potentially explosive atmospheres given in Annex II to the Directive.

Ez a tanúsítvány csak a maga egészében és változatlan formában használható fel, mellékleteivel együtt. /
This certificate may only be reproduced in its entirety and without any changes, schedule included.

Lapszám / Page:1/4

BKI14ATEX0012/1
Kiegészítő EU-Típus Vizsgálati Tanúsítvány /
Supplementary EU-Type Examination Certificate

A vizsgálat eredményeit az alábbi nyilvántartási számú bizalmas vizsgálati dokumentáció tartalmazza: /
The examination and test results are recorded in confidential report No.: **R - 027 – 17/3**

(9) A 2014/34/EU diretíva 41 cikkelye szerint, a 2014/34/EU (2016. április 20.) alkalmazása előtt a 94/9/EK szerint kiadott EK-Típus Vizsgálati Tanúsítványok meghivatkozhatóak, mintha a 2014/34/EU direktíva szerint lettek volna kiadva. Kiegészítő tanúsítványok és új kiadások az ilyen EK-Típus Vizsgálati Tanúsítványokhoz folytatódhatnak a 2016. április 20. előtt kiadott eredeti tanúsítvány számmal. /
In accordance with Article 41 of Directive 2014/34/EU, EC-Type Examination Certificates referring to 94/9/EC that were in existence prior to the data of application of 2014/34/EU (20 April 2016) may be referenced as if they were issued in accordance with Directive 2014/34/EU. Supplementary Certificates to such EC-Type Examination Certificates, and new issues of such certificates, may continue to bear the original certificate number issued prior to 20 April 2016.

(10) Az alapvető egészségügyi és biztonsági követelményeknek való megfelelést a következők biztosítják: /
Compliance with the Essential Health and Safety Requirements has been assured by compliance with:

EN 60079-0:2012	**(=MSZ EN 60079-0:2013)**
EN 60079-0:2012/A11: 2013	**(=MSZ EN 60079-0:2013/A11: 2014)**
EN 60079-11:2012	**(=MSZ EN 60079-11:2012)**

kivéve a 18. pontban felsorolt követelményekre vonatkozóan.
except in respect of those requirements listed at item 18 of the Schedule.

(11) A tanúsítvány száma után álló „X" jel azt mutatja, hogy a gyártmány speciális feltételek megtartása mellett felel meg a jelen tanúsítvány vonatkozó pontjában feltüntetett biztonságos alkalmazás feltételeinek. /
If the sign „X" is placed after the certificate number, it indicates that the product is subject to Specific Conditions of Use specified in the schedule to this certificate.

(12) Jelen EU-TÍPUS VIZSGÁLATI TANÚSÍTVÁNY csak a megjelölt gyártmány tervezésére és kivitelezésére vonatkozik. A jelen Direktíva további követelményei vonatkoznak a gyártmány gyártási folyamatára és szállítására. Ezek nem tartozak e tanúsítvány alá. /
This EU-TYPE EXAMINATION CERTIFICATE relates only to the design and construction of the specified product. Further requirements of this Directive apply to the manufacturing process and supply of this product. These are not covered by this certificate.

(13) A gyártmány jele a következő /
The marking of the product shall include the following:

Ex II (1) G [Ex ia Ga] IIC/IIB
Ex II (1) D [Ex ia Da] IIIC

$-20°C < T_{körny / ambient} < +50°C$

ExVÁ Robbanásbiztos Berendezések Vizsgáló Állomása Kft.

Budapest, 2017. november 22.

ExVÁ Robbanásbiztos Berendezések Vizsgáló Állomása Kft.
ExVÁ Testing Station for Explosion Proof Equipment Ltd.
Hungary, 1037 Budapest, Mikoviny u. 2-4.
Tel.: 36 1 250 1720
E-mail: bkiex@bki.hu

Molnár Edit
Tanúsító Szervezet Vezető /
Head of Certification Body

Ez a tanúsítvány csak a maga egészében és változatlan formában használható fel, mellékleteivel együtt. /
This certificate may only be reproduced in its entirety and without any change, schedule included.

BKI14ATEX0012/1
Kiegészítő EU-Típus Vizsgálati Tanúsítvány /
Supplementary EU-Type Examination Certificate

14 Melléklet / Schedule

15 Tanúsítvány szám / Certificate number BKI14ATEX0012/1

16 Gyártmány változásának leírása / Description of the variation to the Product

Az alábbi változások kerülnek bevezetésre a BKI14ATEX0012 számú EK-Típusvizsgálati tanúsítvány 1. számú kiegészítésében:

- az alapvető egészségügyi és biztonsági követelményeknek való megfelelést biztosító szabványok legutolsó szabványkiadások szerinti aktualizálása. Lásd a tanúsítvány kiegészítés 10. pontját.
- a készülék gyártói dokumentációjának aktualizálása a 2014/34/EU irányelvnek ill. a legutolsó szabványkiadásoknak megfelelően. Lásd a tanúsítvány kiegészítés 20. pontját.

A módosítások nem befolyásolják készülék robbanásbiztossági szempontú védettségét és tulajdonságait.
Minden egyéb tekintetben (konstrukció, leírás, típusmegjelölés, műszaki adatok) a gyártmány változatlan a BKI14ATEX0012 számú EK-Típusvizsgálati tanúsítvány szerint. /
The following changes are introduced in in this amendment of the EC-Type Examination Certificate nr. BKI14ATEX0012:

- updating the referring standards according to their latest editions which assure the compliance with the Essential Health and Safety Requirements. See chapter 10 of this certificate amendment.
- updating the manufacturer's documentation of the device according to the Directive 2014/34/EU and the latest editions of the referring technical standards. See chapter 20 of this certificate amendment.

The modifications do not have influence on the safety values and properties of the device.
In all other aspects the product is unchanged according to the EC-Type Examination Certificate nr. BKI14ATEX0012 (construction, description, type designation, technical parameters).

17 Vizsgálati dokumentáció / Report N°

R-027-17 / 3 ATEX Értékelő jelentés / ATEX Assessment Report 2017.11.21

18 Biztonságos üzemeltetés feltételei / Special Conditions of Use

Nincsenek. / None.

19 Alapvető egészségügyi és biztonsági követelmények / Essential Health and Safety Requirements

A módosítás nem érinti az alapvető egészségügyi és biztonsági követelményeket.
Compliance with the Essential Health and Safety Requirements is not affected by this variation./

20 Rajzok és dokumentációk / Drawings and Documents

Szám /Number	Lap / Sheet	Kiadás / Issue	Dátum / Date	Leírás / Description
DT13xx-58 / DT13xx-58 Eng	1		2017.11.07	EU Megfelelőségi nyilatkozat / EU Declaration of Conformity
DT1361-21.DOC / DT1361-21 ANGOL.DOC	1	7	2017.11.17	DT1361 szerelt érzékelő nyák mechanikai alkatrészjegyzék / Fitted sensor PCB mechanical part list
DT1361-24	2	2	2017.11.17	DT1361 nyomtatott áramköri rajz alkatrész oldal / DT1361 PCB drawing components side
DT1361-26	4	3	2017.11.17	Villamos alkatrészjegyzék / Electrical part list
DT1371-26	4	3	2017.11.17	Villamos alkatrészjegyzék / Electrical part list
AT0053	1	2	2017.11.13	DT1361 Adattábla / DT1361 Data plate
AT0055	1	2	2017.11.13	DT1362 Adattábla / DT1362 Data plate

Ez a tanúsítvány csak a maga egészében és változatlan formában használható fel, mellékleteivel együtt. /
This certificate may only be reproduced in its entirety and without any change, schedule included.

BKI14ATEX0012/1
Kiegészítő EU-Típus Vizsgálati Tanúsítvány /
Supplementary EU-Type Examination Certificate

Szám /Number	Lap / Sheet	Kiadás / Issue	Dátum / Date	Leírás / Description
AT0058	1	2	2017.11.13	DT1363 Adattábla / DT1363 Data plate
AT0056	1	2	2017.11.13	DT1364 Adattábla / DT1364 Data plate
AT0057	1	2	2017.11.13	DT1371 Adattábla / DT1371 Data plate
AT0060	1	2	2017.11.13	DT1372 Adattábla / DT1372 Data plate
AT0059	2	2	2017.11.13	DT1373 N Adattábla; DT1373 P dattábla / DT1373 N Data plate; DT1373 P Data plate
AT0054	1	2	2017.11.13	DT1381 Adattábla / DT1381 Data plate
AT0061	1	2	2017.11.13	DT1382 Adattábla / DT1382 Data plate
AT0062	2	2	2017.11.13	DT1384 N Adattábla; DT1384 P dattábla / DT1384 N Data plate; DT1384 P Data plate
AT0063	2	2	2017.11.13	DT1393 N Adattábla; DT1393 P dattábla / DT1393 N Data plate; DT1393 P Data plate

ErVA Robbanásbiztos Berendezések Vizsgáló Állomása Kft.

Molnár Edit
Tanúsító Szervezet Vezető /
Head of Certification Body

Ez a tanúsítvány csak a maga egészében és változatlan formában használható fel, mellékleteivel együtt. /
This certificate may only be reproduced in its entirety and without any change, schedule included.

EXVA Vizsgáló és Tanúsító Kft.

A NAH által NAH-6-0027/2017/K számon akkreditált terméktanúsító szervezet. / Product certification organisation accredited by NAH under No. NAH-6-0027/2017/K

(1)

Kiegészítő EU-Típus Vizsgálati Tanúsítvány
Supplementary EU-Type Examination Certificate

(2) A potenciálisan robbanásveszélyes környezetben történő alkalmazásra szánt berendezések, védelmi rendszerek 2014/34/EU Direktíva /

Equipment or Protective Systems Intended for use in Potentially Explosive Atmospheres Directive 2014/34/EU

(3) Kiegészítő EU-Típus Vizsgálati Tanúsítvány száma / Supplementary EU-Type Examination Certificate Number: **BKI14ATEX0012/2**

(4) A gyártmány / Product:

Kontaktus és közelítésérzékelő (NAMUR) leválasztó család / Contact and proximity detector (NAMUR) isolator family

Típusa / Type:

DT13xx

(5) Gyártó / Manufacturer:

DATCON Ipari Elektronikai Kft. / DATCON Industrial Electronics Ltd.

(6) Cím / Address:

H-1148 Budapest, Fogarasi út 5., 27. épület / Building 27
Hungary

(7) E kiegészítő tanúsítvány kiegészíti a BKI14ATEX0012 számú EU-Típus Vizsgálati Tanúsítványt, az abban meghatározott gyártmányok tervezésére és gyártására vonatkozóan az eredeti tanúsítvány mellékletében lévő specifikáció szerint, de kiegészítve ezen tanúsítvány mellékletében lévő specifikáció változtatásokkal és a hivatkozott dokumentációval. /
This supplementary certificate extends EC-Type Examination Certificate No. BKI14ATEX0012 to apply to products designed and constructed in accordance with the specification set out in the Schedule of the said certificate but having any variations specified in the Schedule attached to this certificate and the documents therein referred to.

(8) A ExVA Vizsgáló és Tanúsító Kft., 1418 sz. kijelölt testület, a 2014. február 26-i Európai Parlament és Tanács 2014/34/EU Direktívájának 17. cikkelye szerint tanúsítja, hogy a jelen kiegészítő tanúsítvány által módosított gyártmány, megfelel az Alapvető Egészségügyi és Biztonsági Követelményeknek a Direktíva II. számú Mellékletében a potenciálisan robbanásveszélyes térben alkalmazásra szánt gyártmányok tervezése és gyártása szerint. /
ExVA Testing and Certification Limited Liability Company, notified body number 1418 in accordance with Article 17 of Directive 2014/34/EU of the European Parliament and of the Council, dated 26 February 2014, certifies that the product, as modified by this supplemantary certificate, has been found to comply with the Essential Health and Safety Requirements relating to the design and construction of products intended for use in potentially explosive atmospheres given in Annex II to the Directive.

A vizsgálat eredményeit az alábbi nyilvántartási számú bizalmas vizsgálati dokumentáció tartalmazza: / The examination and test results are recorded in confidential report No.: **VA-0165-21-A-02**

Ez a tanúsítvány csak a maga egészében és változatlan formában használható fel, mellékleteivel együtt. /
This certificate may only be reproduced in its entirety and without any changes, schedule included.

BKI14ATEX0012/2
Kiegészítő EU-Típus Vizsgálati Tanúsítvány /
Supplementary EU-Type Examination Certificate

(9) A 2014/34/EU direktíva 41 cikkelye szerint, a 2014/34/EU (2016. április 20.) alkalmazása előtt a 94/9/EK szerint kiadott EK-Típus Vizsgálati Tanúsítványok meghivatkozhatóak, mintha a 2014/34/EU direktíva szerint lettek volna kiadva. Kiegészítő tanúsítványok és új kiadások az ilyen EK-Típus Vizsgálati Tanúsítványokhoz folytatódhatnak a 2016. április 20. előtt kiadott eredeti tanúsítvány számmal. /
In accordance with Article 41 of Directive 2014/34/EU, EC-Type Examination Certificates referring to 94/9/EC that were in existence prior to the data of application of 2014/34/EU (20 April 2016) may be referenced as if they were issued in accordance with Directive 2014/34/EU. Supplementary Certificates to such EC-Type Examination Certificates, and new issues of such certificates, may continue to bear the original certificate number issued prior to 20 April 2016.

(10) Az alapvető egészségügyi és biztonsági követelményeknek való megfelelést a következők biztosítják: /
Compliance with the Essential Health and Safety Requirements has been assured by compliance with:

EN IEC 60079-0:2018 (=MSZ EN IEC 60079-0:2018)
EN 60079-11:2012 (=MSZ EN 60079-11:2012)

kivéve a 19. pontban felsorolt követelményekre vonatkozóan.
except in respect of those requirements listed at item 19 of the Schedule.

(11) A tanúsítvány száma után álló „X" jel azt mutatja, hogy a gyártmány speciális feltételek megtartása mellett felel meg a jelen tanúsítvány vonatkozó pontjában feltüntetett biztonságos alkalmazás feltételeinek. /
If the sign „X" is placed after the certificate number, it indicates that the product is subject to Specific Conditions of Use specified in the schedule to this certificate.

(12) Jelen EU-TÍPUS VIZSGÁLATI TANÚSÍTVÁNY csak a megjelölt gyártmány tervezésére és kivitelezésére vonatkozik. A jelen Direktíva további követelményei vonatkoznak a gyártmány gyártási folyamatára és szállítására. Ezek nem tartozak e tanúsítvány alá. /
This EU-TYPE EXAMINATION CERTIFICATE relates only to the design and construction of the specified product. Further requirements of this Directive apply to the manufacturing process and supply of this product. These are not covered by this certificate.

(13) A gyártmány jele a következő /
The marking of the product shall include the following:

Ex II (1) G [Ex ia Ga] IIC/IIB

Ex II (1) D [Ex ia Da] IIIC

$T_{körny}$ / T_{amb} = -20°C ... +50°C

ExVA Vizsgáló és Tanúsító Kft.
1037 Budapest, Mikoviny S. u. 2-4
10925306-2-41

ExVA Vizsgáló és Tanúsító Kft.
ExVA Testing and Certification Ltd.
Hungary, 1037 Budapest, Mikoviny u. 2-4.
Tel.: +36 1 408 2213
E-mail: office@exva.hu

Nagy Botond
Tanúsító Szervezet Vezető /
Head of Certification Body

Budapest, 2021. december / December 13.

Ez a tanúsítvány csak a maga egészében és változatlan formában használható fel, mellékleteivel együtt. /
This certificate may only be reproduced in its entirety and without any change, schedule included.

BKI14ATEX0012/2
Kiegészítő EU-Típus Vizsgálati Tanúsítvány /
Supplementary EU-Type Examination Certificate

14 Melléklet / Schedule

15 Tanúsítvány szám / Certificate number BKI14ATEX0012/2

16 Gyártmány változásának leírása / Description of the variation to the Product

Az alábbi változások kerülnek bevezetésre a jelen BKI14ATEX0012 /2 számú kiegészítő EU-Típus Vizsgálati Tanúsítványban:

- Az alapvető egészségügyi és biztonsági követelményeknek való megfelelést biztosító szabványok legutolsó szabványkiadások szerinti aktualizálása

A változások a berendezés robbanásbiztossági jellemzöit nem befolyásolják, a berendezés egyéb jellemzöi változatlanok. /

The following changes are introduced in this supplementary EU-Type Examination Certificate nr. BKI14ATEX0012 /2 :

- Updating the referring standards according to their latest editions which assure the compliance with the Essential Health and Safety Requirements

The changes do not affect the explosion safety of the equipment, the other features of the equipment are unchanged.

17 Vizsgálati dokumentáció / Report N°

VA-0165-21-A-02	ATEX Értékelö Jelentés / ATEX Assessment Report	2021.12.06.

18 Biztonságos üzemeltetés feltételei / Special Conditions of Use

Az eredeti tanúsítványban foglaltak szerint. /
As stated in the original certificate.

19 Alapvető egészségügyi és biztonsági követelmények / Essential Health and Safety Requirements

A módosítás nem érinti az alapvető egészségügyi és biztonsági követelményeket. /
Compliance with the Essential Health and Safety Requirements is not affected by this variation.

Záradék / Clause	Tárgy / Subject
Nem vonatkozik / Not applicable	Nem vonatkozik / Not applicable

Ez a tanúsítvány csak a maga egészében és változatlan formában használható fel, mellékleteivel együtt. /
This certificate may only be reproduced in its entirety and without any change, schedule included.

BKI14ATEX0012/2
Kiegészítő EU-Típus Vizsgálati Tanúsítvány /
Supplementary EU-Type Examination Certificate

20 Rajzok és dokumentációk / Drawings and Documents

GYÁRTÓI DOKUMENTÁCIÓK / MANUFACTURER'S DOCUMENTS						
No.	Fájl név / File name	Szám / Number	Lap / Sheet	Verzió / Issue	Dátum / Date	Leírás / Description
1.	DT1361-1393-57.doc	DT1361-1393-57	6	3	2021.10.14.	Robbanásbiztonsági leírás / Description of Explosion Safety
2.	DT1361-1393-57 angol.doc	DT1361-1393-57 Eng	6	3	2021.10.14.	Robbanásbiztonsági leírás (angol) / Description of Explosion Safety (English)
3.	DT1361-1393-57 R.doc	DT1361-1393-57 R	3	2	2021.10.14.	Szabványváltozási jelentés / Report of Standard Change of Device
4.	DT1361-1393-57 R angol.doc	DT1361-1393-57 R Eng	3	2	2021.10.14.	Szabványváltozási jelentés (angol) / Report of Standard Change of Device (English)
5.	DT1361-1393-58.doc	DT13xx-58	1	-	2021.10.14.	EU Megfelelősségi Nyilatkozat / EU Declaration of Conformity
6.	DT1361-1393-58 Eng.doc	DT13xx-58 Eng	1	-	2021.10.14.	EU Megfelelősségi Nyilatkozat (angol) / EU Declaration of Conformity (English)
7.	DT1361-1393-62.doc	DT1361-1393-62	22	4	2021.10.14.	Felhasználói leírás / User Manual
8.	DT1361-1393-62 angol.doc	DT1361-1393-62 Eng	22	4	2021.10.14.	Felhasználói leírás (angol) / User Manual (English)

ExVA Vizsgáló és Tanúsító Kft.
1037 Budapest, Mikoviny S. u. 2-4
10925306-2-41

Nagy Botond
Tanúsító Szervezet Vezető /
Head of Certification Body

Ez a tanúsítvány csak a maga egészében és változatlan formában használható fel, mellékleteivel együtt. /
This certificate may only be reproduced in its entirety and without any change, schedule included.

1148 Budapest, Fogarasi út 5. 27. ép.
Tel.: 460-1000, Fax: 460-1001, www.datcon.hu